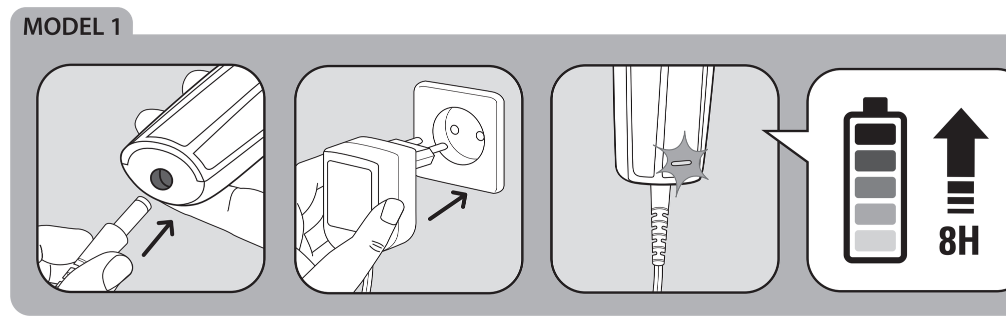

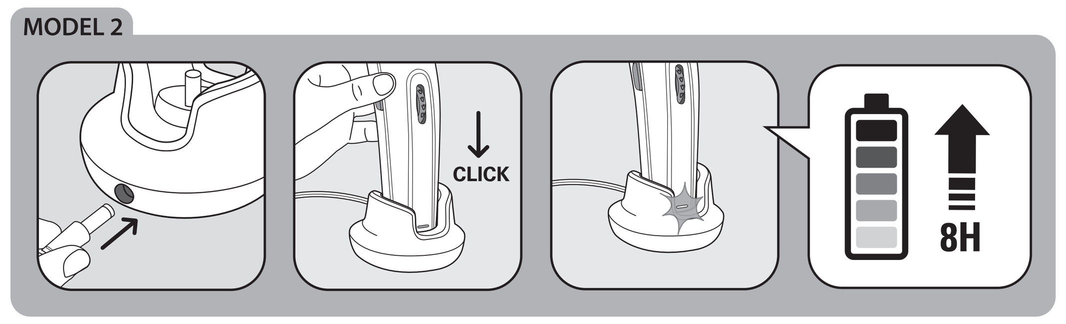

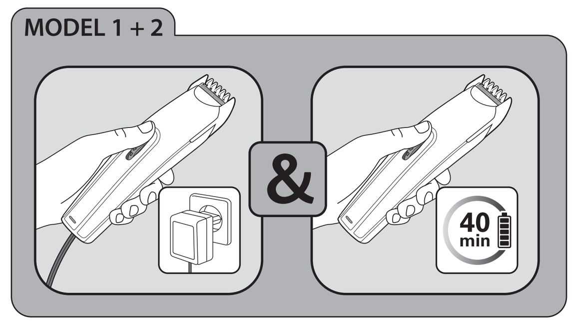

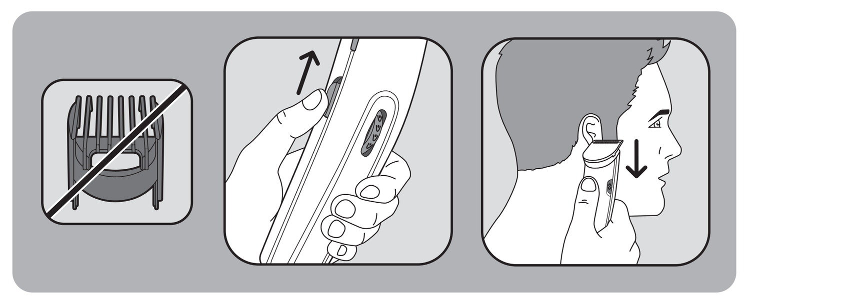

1	2	1 mm
3 mm	18 mm	
4,5 mm	19,5 mm	
6 mm	21 mm	
7,5 mm	22,5 mm	
9 mm	24 mm	
10,5 mm	25,5 mm	
12 mm	27 mm	
13,5 mm	28,5 mm	
15 mm	30 mm	

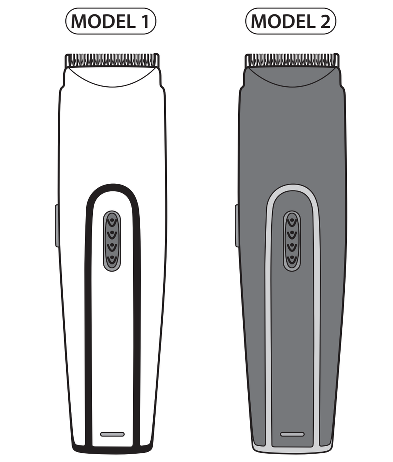

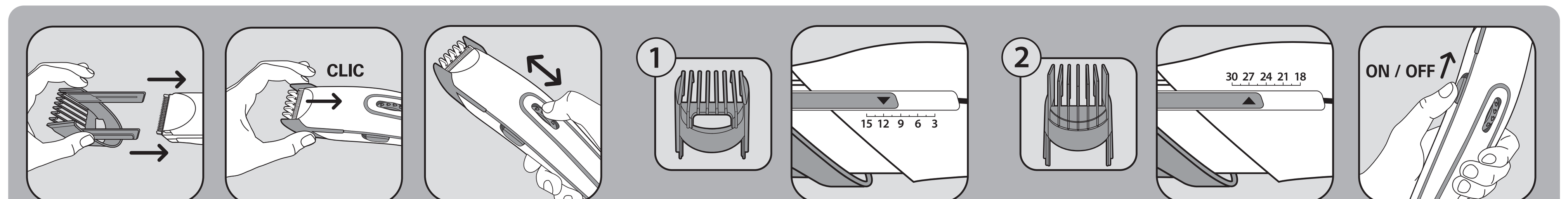

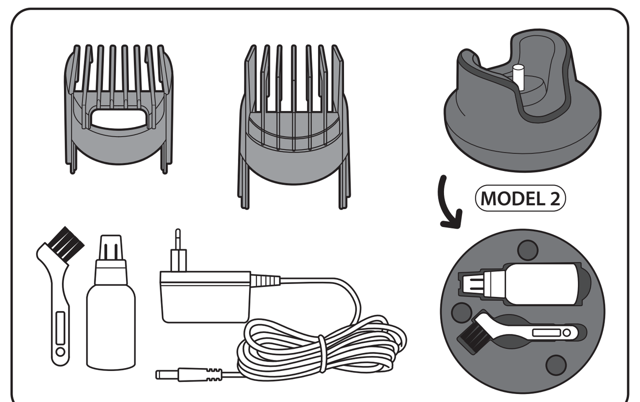

FOR MEN

EN SK FR BG DE RO NL BS IT HU ES HR PT SR EL ET TR LT RU LV UK CS PL SL

NOMAD

www.rowenta.com

1820013329

FR

Lisez les instructions avant d'utiliser l'appareil
et éviter tout danger dû à une mauvaise utilisation.

Tondeuse cheveux

CONSEILS DE SÉCURITÉ

• Pour votre sécurité, cet appareil est conforme aux normes et réglementations applicables (Directives Basse Tension, Compatibilité Electromagnétique, Environnement...).
• Vérifiez que la tension de votre installation électrique correspond à celle de votre appareil.
• Toute erreur de branchement peut causer des dommages irréversibles non couverts par la garantie.
• L'installation de l'appareil et son utilisation doivent toutefois être conforme aux normes en vigueur dans votre pays.

• Cette tondeuse peut être utilisée par des enfants âgés d'au moins 3 ans sous surveillance.

• Cet appareil peut être utilisé par des enfants âgés de 8 ans et plus et des personnes ayant des capacités physiques, sensorielles ou mentales réduites ou un manque d'expérience et de connaissances, s'ils ont reçu un encadrement ou des instructions concernant l'utilisation de l'appareil en toute sécurité et comprennent les risques encourus. Les enfants ne doivent pas jouer avec l'appareil. Les enfants ne doivent ni nettoyer l'appareil ni s'occuper de son entretien sans surveillance. Il convient de surveiller les enfants pour s'assurer qu'ils ne jouent pas avec l'appareil.

• Si le câble d'alimentation est endommagé, il doit être remplacé par le fabricant, son service après vente ou des personnes de qualification similaire afin d'éviter un danger.

• **MISE EN GARDE** : Maintenir l'appareil au sec.

• MISE EN GARDE : Pour le rechargement de la batterie, utilisez uniquement l'unité d'alimentation amovible fournie avec l'appareil.

• Unité d'alimentation amovible SW030060EU : Cet appareil ne doit être utilisé qu'avec le bloc d'alimentation fourni SW030060EU.

• Cet appareil contient des batteries qui ne peuvent être remplacées que par des personnes qualifiées.

• L'appareil doit être déconnecté du réseau d'alimentation lorsqu'on retire la batterie.

• La batterie doit être retirée de l'appareil avant que celui-ci ne soit mis au rebut.

• La batterie doit être éliminée de façon sûre.

• Ne pas utiliser cet appareil près des baignoires, des douches, des lavabos ou autres récipients contenant de l'eau.
• Lorsque l'appareil est utilisé dans une salle de bains, débranchez le après usage car la proximité de l'eau peut présenter un danger même lorsque l'appareil est arrêté.
• Cet appareil n'est pas prévu pour être utilisé par des personnes (y compris les enfants) dont les capacités physiques, sensorielles ou mentales sont réduites, ou des personnes dénuées d'expérience ou de connaissance, sauf si elles ont pu bénéficier, par l'intermédiaire d'une personne responsable de leur sécurité, d'une surveillance ou d'instructions préalables concernant l'utilisation de l'appareil. Il convient de surveiller les enfants pour s'assurer qu'ils ne jouent pas avec l'appareil.
• N'utilisez pas votre appareil et contactez un Centre Service Agréé si :
- votre appareil est tombé,
- s'il ne fonctionne pas normalement.
• L'appareil doit être débranché :
- avant le nettoyage et l'entretien,
- en cas d'anomalie de fonctionnement,
- dès que vous avez terminé de l'utiliser.
• Ne pas utiliser si le cordon est endommagé.
• Ne pas immerger ni passer sous l'eau, même pour le nettoyage.
• Ne pas tenir avec les mains humides.
• Ne pas débrancher en tirant sur le cordon, mais en tirant par la prise.
• Ne pas utiliser de prolongateur électrique.
• Ne pas nettoyer avec des produits abrasifs ou corrosifs.
• Ne pas utiliser par température inférieure à 0 °C et supérieure à 35 °C.

GARANTIE

Votre appareil est destiné à un usage domestique seulement.
Il ne peut être utilisé à des fins professionnelles.
La garantie devient nulle et invalide en cas d'utilisation incorrecte.

PARTICIPONS À LA PROTECTION DE L'ENVIRONNEMENT !

Votre appareil contient de nombreux matériaux valorisables ou recyclables.
Confiez celui-ci dans un point de collecte pour que son traitement soit effectué.

Recyclage des batteries :
Pour le retrait des accus NiMH, décharger complètement les accus avant démontage. Ouvrir les boîtiers de l'appareil avec un outil, couper les connexions, recycler les accus de façon sûre.

Ces instructions sont également disponibles sur notre site internet www.rowenta.com

EN

Read the instructions before use to avoid any danger due to misuse.

Hair clipper

SAFETY INSTRUCTIONS

• For your safety, this appliance complies with the applicable standards and regulations (Low Voltage Directive, Electromagnetic Compatibility, Environmental…).
• Check that the voltage of your electricity supply matches the voltage of your appliance. Any error when connecting the appliance can cause irreparable harm, not covered by the guarantee.
• The installation of the appliance and its use must however comply with the standards in force in your country.

• This hair clipper can be used by children aged from 3 years under supervision.

• This appliance can be used by children aged from 8 years and above and persons with reduced physical, sensory or mental capabilities or lack of experience and knowledge if they have been given supervision or instruction concerning use of the appliance in a safe way and understand the hazards involved. Children shall not play with the appliance. Cleaning and user maintenance shall not be made by children without supervision.

• If the supply cord is damaged, it must be replaced by the manufacturer, its service agent or similarly qualified persons in order to avoid a hazard.

• **CAUTION:** Keep the appliance dry.

• WARNING: For the purposes of recharging the battery, only use the detachable supply unit provided with this appliance.

• Detachable supply unit SW030060EU :The appliance must only be used with the power pack supplied SW030060EU.

• This appliance contains batteries that are only replaceable by skilled persons.

• The appliance must be disconnected from the supply mains when removing the battery.

• The battery must be removed from the appliance before it is scrapped.

• The battery is to be disposed of safely.

• Never use your appliance with wet hands or near water contained in bath tubs, showers, sinks or other containers…
•When using the appliance in the bathroom, unplug it after use as the presence of water nearby may pose a danger even when the appliance is turned off.
• This appliance is not intended for use by persons (including children) with reduced physical, sensory or mental capabilities, or lack of experience and knowledge, unless they have been given supervision or instruction concerning use of the appliance by a person responsible for their safety.
Children should be supervised to ensure that they do not play with the appliance.
• The appliance must be unplugged:
- before cleaning and maintenance procedures.
- if it is not working correctly.
- as soon as you have finished using it.
- if you leave the room, even momentarily.
• Do not use if the cord is damaged.
- Do not immerse or put under running water, even for cleaning purposes.
- Do not hold with damp hands.
- Do not unplug by pulling on the cord, rather pull out by the plug.
- Do not use an electrical extension lead.
- Do not clean with abrasive or corrosive products.
- Do not use at temperatures below 0°C and above 35°C.
• Stop using your appliance and contact an Authorised Service Centre if:
- your appliance has fallen.
- it does not work correctly.

GUARANTEE

Your appliance is designed for use in the home only. It should not be used for professional purposes. The guarantee becomes null and void in the case of improper usage.

ENVIRONMENT PROTECTION FIRST !

Your appliance contains valuable materials which can be recovered or recycled.
Leave it at a local civic waste collection point.

Recycling the batteries
Before removing the batteries, discharge them completely. Open the battery compartment using a tool, cut all the connections and then recycle the batteries in a safe manner.

These instructions are also available on our website www.rowenta.com

DE

Lesen Sie vor der Benutzung des Geräts die Anweisungen durch,
um jedwedes Risiko durch unsachgemäßen Gebrauch auszuschließen.

Haarschneidemaschine

SICHERHEITSHINWEISE

• Lesen Sie die Gebrauchsanleitung sorgfältig vor der ersten Inbetriebnahme ihres Gerätes durch.
• Eine unsachgemäße Bedienung entbindet den Hersteller von jeglicher Haftung.
• Um Ihre Sicherheit zu gewährleisten, entspricht dieses Gerät den gültigen Normen und Bestimmungen (Niederspannungsrichtlinien, elektromagnetische Verträglichkeit, Umwelt...).
• Überprüfen Sie, dass die Betriebsspannung Ihres Geräts mit der Spannung Ihrer Elektroinstallation übereinstimmt. Ein fehlerhafter Anschluss kann irreparable Schäden hervorrufen, die nicht von der Garantie abgedeckt sind.
• Die Installation des Geräts muss den in Ihrem Land gültigen Normen entsprechen.

• Der Haarschneider kann von Kindern, die mindestens 3 Jahre alt sind, unter Aufsicht benutzt werden.

• Das Gerät darf von Kindern ab 8 Jahren und Personen, deren körperliche oder gültigen Normen Unversehrtheit oder deren Wahrnehmungsfähigkeit eingeschränkt ist, oder Personen mit mangelnden Kenntnissen und Erfahrungen benutzt werden, sofern sie beaufsichtigt werden oder eine Einweisung in den sicheren Gebrauch des Geräts erhalten haben und die damit verbundenen Risiken verstehen. Kindern sollte das Spielen mit dem Gerät untersagt werden. Kinder dürfen das Gerät ohne Aufsicht nicht reinigen oder warten.

• Wenn das Stromkabel beschädigt ist, darf es, um jedwede Gefahr zu vermeiden, nur vom Hersteller, dem Kundendienst oder ähnlich qualifizierten Personen ausgetauscht werden.

• **WARNHINWEIS:** Bewahren Sie das Gerät an einem trockenen Ort auf.

• WARNUNG: Verwenden Sie zum Aufladen des Akkus nur das mit diesem Gerät mitgelieferte und abtrennbare Netzgerät.

• Abtrennbares Netzgerät SW030060EU : Das Gerät darf nur mit dem mitgelieferten Akku benutzt werden SW030060EU.

• Dieses Gerät enthält Batterien, die nur von qualifizierten Personen ausgetauscht werden können.

• Zum Herausnehmen des Akkus muss das Gerät vom Netz getrennt werden.

• Vor der Entsorgung muss der Akku aus dem Gerät entfernt werden.

• Der Akku muss sicher entsorgt werden.

• Verwenden Sie dieses Gerät nicht in der Nähe einer Badewanne, einer Dusche, eines Waschbeckens oder eines sonstigen Behälters, der Wasser enthält. Wenn das Gerät in einem Badezimmer eingesetzt wird, muss es nach dem Gebrauch ausgesteckt werden, da die Nähe von Wasser selbst bei ausgeschaltetem Gerät eine Gefahrenquelle darstellen kann.
• Dieses Gerät darf nicht von Personen (inbegriffen Kindern) mit eingeschränkten körperlichen, sensorischen oder mentalen Fähigkeiten benutzt werden. Das Gleiche gilt für Personen, die keine Erfahrung mit dem Gerät besitzen oder sich mit ihm nicht auskennen, außer wenn sie von einer für ihre Sicherheit verantwortlichen Person beaufsichtigt werden oder von dieser mit dem Gebrauch des Gerätes vertraut gemacht wurden. Kinder müssen beaufsichtigt werden, damit sie nicht mit dem Gerät spielen.
• Benutzen Sie das Gerät nicht und treten Sie mit einem zugelassenen Kundendienstcenter in Kontakt, wenn das Gerät zu Boden gefallen ist sichtbare Schäden aufweist oder nicht richtig funktioniert.
• Das Gerät muss ausgesteckt werden: vor Reinigung und Wartung, bei Funktionsstörungen und sofort nach dem Gebrauch. Lassen Sie das Kabel niemals herunter hängen, oder in die Nähe von, oder in Berührung mit einer Wärmequelle oder einer scharfen Kante kommen.
• Wenn das Stromkabel beschädigt ist, darf das Gerät nicht benutzt werden.
• Das Gerät und das Netzteil nicht ins Wasser tauchen und nicht unter fließendes Wasser halten, auch nicht zur Reinigung.
• Fassen Sie das Gerät nicht mit feuchten Händen an oder wenn Sie barfuss sind.
• Stecken Sie das Gerät nicht durch Ziehen am Stromkabel aus, sondern ziehen Sie den Stecker aus der Steckdose.
• Benutzen Sie kein Verlängerungskabel.
• Reinigen Sie das Gerät nicht mit scheuernden oder ätzenden Produkten.
• Betreiben Sie das Gerät nicht bei Temperaturen unter 0 °C oder über 35 °C.
• Legen Sie das Gerät nicht ab solange es eingeschaltet ist. Verwenden Sie nur original Zubehör. Das Gerät nie unbeaufsichtigt betreiben.

GARANTIE

Jeder Eingriff, außer der im Haushalt üblichen Reinigung und Pflege durch den Kunden muss durch den Kundendienst erfolgen.
Dieses Gerät ist ausschließlich für den Hausgebrauch bestimmt. Es darf nicht für gewerbliche Zwecke eingesetzt werden. Bei unsachgemäßer Benutzung erlischt die Garantie.

BEDEUTUNG DES SYMBOLS „DURCHGESTRICHENE MÜLLTONNE"

Das auf Elektro- und Elektronikgeräten regelmäßig abgebildete Symbol einer durchgestrichenen Mülltonne weist darauf hin, dass das jeweilige Gerät am Ende seiner Lebensdauer getrennt vom unsortierten Siedlungsabfall zu erfassen ist.

GETRENNTE ERFASSUNG VON ALTGERÄTEN
Elektro- und Elektronikgeräte, die zu Abfall geworden sind, werden als Altgeräte bezeichnet. Besitzer von Altgeräten haben diese einer vom unsortierten Siedlungsabfall getrennten Erfassung zuzuführen. Altgeräte gehören insbesondere nicht in den Hausmüll, sondern in spezielle Sammel- und Rückgabesysteme. Die getrennte Entsorgung eines Haushaltsgerätes vermeidet mögliche negative Auswirkungen auf die Umwelt und die menschliche Gesundheit, die durch eine nicht vorschriftsmäßige Entsorgung bedingt sind. Zudem ermöglicht wird die Wiederverwertung der Materialien, aus denen sich das Gerät zusammensetzt, was wiederum eine bedeutende Einsparung an Energie und Ressourcen mit sich bringt. Enthalten die Produkte Batterien und Akkus oder Lampen, die aus dem Altgerät zerstörungsfrei entnommen werden können, sind Sie als Endnutzer gesetzlich dazu verpflichtet, diese vor der Entsorgung zu entnehmen und getrennt als Batterie bzw. Lampe zu entsorgen.

MÖGLICHKEITEN DER RÜCKGABE VON ALTGERÄTEN
Besitzer von Altgeräten aus privaten Haushalten können diese bei den Sammelstellen der öffentlich-rechtlichen Entsorgungsträger oder bei den von Herstellern oder Vertreibern im Sinne des ElektroG eingerichteten Rücknahmestellen unentgeltlich abgeben. Auskünfte zur nächsten Abfallsammelstelle erhalten Sie beim Hersteller oder Händler

Datenschutz
Wir weisen alle Endnutzer von Elektro- und Elektronikaltgeräten darauf hin, dass Sie für das Löschen personenbezogener Daten auf den zu entsorgenden Altgeräten selbst verantwortlich sind.

Diese Sicherheitshinweise sind auch auf unserer Website www.rowenta.com verfügbar.

NL

Lees de instructies voordat u het apparaat gaat gebruiken en vermijd
gevaarlijke situaties als gevolg van een verkeerd gebruik.

Haartondeuse

VEILIGHEIDSADVIEZEN

• Controleer of de spanning van uw elektriciteitsinstallatie overeenkomt met die van het apparaat. Een verkeerde aan-sluiting kan onherstelbare schade veroorzaken die niet door de garantie gedekt wordt.
• De installatie van het apparaat en het gebruik moeten echter beantwoorden aan de in uw land geldende normen.

• Deze tondeuse kan worden gebruikt door kinderen vanaf 3 jaar oud als ze onder continu toezicht staan.

• Dit apparaat mag gebruikt worden door kinderen vanaf 8 jaar, personen met verminderde fysieke, mentale of zintuiglijke capaciteiten en personen die weinig ervaring of kennis hebben op voorwaarde dat ze onder de supervisie staan van een persoon die verantwoordelijk is voor hen of ze genoeg richtlijnen gekregen hebben om het apparaat veilig te kunnen hanteren en de gevaren kennen. Kinderen mogen niet met dit apparaat spelen. Schoonmaak- en onderhoudswerkzaamheden mogen nooit door kinderen zonder toezicht uitgevoerd worden.

• Indien het netsnoer beschadigd is, moet het vervangen worden door de fabrikant, diens servicedienst of een persoon met een gelijkwaardige kwalificatie, om gevaarlijke situaties te voorkomen.

• **WAARSCHUWING:** Berg het apparaat op een droge plek op.

• WAARSCHUWING: Om de accu op te laden, gebruik alleen de afneembare voedingseenheid die met dit apparaat is meegeleverd.

• Afneembare voedingseenheid SW030060EU : Het apparaat mag alleen met de meegeleverde accu worden gebruikt SW030060EU.

• Dit toestel bevat batterijen die alleen mogen worden vervangen door gekwalificeerde personen.

• Ontkoppel het apparaat van de netvoeding voordat de batterij wordt verwijderd.

• Haal de batterij uit voordat het apparaat wordt afgedankt.

• Gooi de afgedankte batterij weg op een juiste manier.

• Gebruik dit apparaat niet met natte handen of in de buurt van badkuipen, douches, wastafels of andere water bevattende reservoirs.
• Wanneer het apparaat in een badkamer gebruikt wordt, haal dan de stekker uit het stopcontact na het gebruik, omdat water gevaarlijk kan zijn, zelfs wanneer het apparaat uitgeschakeld is.
• Dit apparaat is niet bedoeld om zonder hulp of toezicht gebruikt te worden door kinderen of andere personen, indien hun fysieke, zintuiglijke of mentale vermogen hen niet in staat stellen dit apparaat op een veilige wijze te gebruiken, tenzij zij van tevoren instructies hebben ontvangen betreffende het gebruik van dit apparaat door een verantwoordelijke persoon. Er moet toezicht zijn op kinderen zodat zij niet met het apparaat kunnen spelen.
• Gebruik het apparaat niet meer en neem contact op met een erkende Servicedienst indien:
- het apparaat gevallen is
- het niet meer normaal werkt.
• De stekker moet uit het stopcontact gehaald worden:
- vóór het reinigen en onderhoud van het apparaat,
- bij storingen tijdens het gebruik,
- zodra u het apparaat niet meer gebruikt.
• Niet gebruiken wanneer het netsnoer beschadigd is.
• Niet in water onderdompelen of onder de kraan houden, ook niet voor het reinigen.
• Niet vasthouden met vochtige handen.
• De stekker niet uit het stopcontact halen door aan het snoer te trekken, maar alleen via de stekker.
• Geen verlengsnoer gebruiken.
• Niet reinigen met schurende of corrosieve middelen.
• Niet gebruiken bij temperaturen onder 0 °C en bove n 35 °C.

GARANTIE

Dit apparaat is alleen bestemd voor huishoudelijk gebruik.
Het kan niet voor bedrijfsmatige doeleinden gebruikt worden.
De garantie is niet geldig in geval van een oneigenlijk gebruik.

WEES VRIENDELIJK VOOR HET MILIEU!

Uw apparaat bevat veel materialen die hergebruikt of gerecycleerd kunnen worden.
Breng het naar een hiervoor bedoeld verzamelpunt of een erkende servicedienst voor verwerking hiervan.

Recycling van de accu
Voor het verwijderen van de accu moeten deze volledig leeg zijn, voordat u ze demonteert Open de vakjes van het apparaat met een gereedschap, maak de draden los en recycleer de accu op veilige wijze.

Deze voorschriften kunt u nalezen op onze website www.rowenta.com

IT

Leggete le istruzioni prima di utilizzare l'apparecchio
per evitare pericoli dovuti a un utilizzo sbagliato.

Regolacapelli

CONSIGLI DI SICUREZZA

• Per la vostra sicurezza, questo apparecchio è conforme alle norme e normative applicabili (DirettiveBassaTensione,Compatibilità elettromagnetica,Ambiente,…).
•Verificate che la tensione del vostro impianto elettrico corrisponda a quella dell' apparecchio. Qualsiasi errore di collegamento all'alimentazione può causare danni irreversibili non coperti dalla garanzia.
• L'installazione dell'apparecchio e il suo utilizzo devono tuttavia essere conformi alle norme in vigore nel vostro paese.

• Il regolabarba può essere usato dai bambini se di età superiore a 3 anni e supervisionati.

• Il presente apparecchio può essere utilizzato da bambini di età superiore a 8 anni e da persone con ridotte capacità fisiche, mentali e sensoriali o non dotate di un livello adeguato di formazione e competenze solo nel caso in cui abbiano ricevuto un'apposita supervisione o istruzioni inerenti all'uso sicuro dell'apparecchio e siano pienamente consapevoli dei pericoli ad esso connessi. I bambini devono astenersi dal giocare con questo apparecchio. La pulizia dell'apparecchio e le relative operazioni di manutenzione non devono essere eseguite da bambini senza la supervisione di un adulto.

• Se il cavo d'alimentazione è danneggiato, deve essere sostituito dal fabbricante, dal suo servizio assistenza o da persone con qualifica simile per evitare pericoli.

•**AVVERTIMENTO:** Tenere l'apparecchio all'asciutto.

• AVVERTENZA! Per ricaricare la batteria, utilizzare esclusivamente l'unità di alimentazione removibile fornita insieme all'apparecchio.

• Unità di alimentazione removibile SW030060EU : l'apparecchio deve essere utilizzato esclusivamente con l'alimentatore incluso SW030060EU.

• Questo apparecchio contiene delle batterie che possono essere sostituite soltanto da persone qualificate.

• Scollegare l'apparecchio dalla rete elettrica prima di rimuovere la batteria.

• Rimuovere la batteria dall'apparecchio prima di smaltirlo.

• Smaltire la batteria in modo sicuro.

• Non utilizzare l'apparecchio vicino a vasche da bagno, docce, lavandini o altri recipienti contenenti acqua.
• Quando l'apparecchio è utilizzato in un bagno, staccatelo dalla corrente dopo l'uso poiché la vicinanza dell'acqua può presentare un pericolo anche quando l'apparecchio è spento.
•Questo apparecchio non deve essere utilizzato da persone (compresi i bambini) con capacità fisiche, sensoriali o mentali ridotte o da persone prive di esperienza o di conoscenza, a meno che una persona responsabile della loro sicurezza li sorvegli o li abbia preventivamente informati sull'utilizzo dell'apparecchio. È opportuno sorvegliare i bambini per assicurarsi che non giochino con l'apparecchio.
• L'apparecchio deve essere staccato dalla corrente: prima di operazioni di pulizia e manutenzione, in caso di anomalia di funzionamento, non appena avete terminato di utilizzarlo.
• Non utilizzare se il cavo è danneggiato
• Non immergerlo né passarlo sotto l'acqua, nemmeno per la pulizia.
• Non tenerlo con le mani umide.
• Non staccare l'apparecchio dalla corrente tirando il cavo, ma afferrare la spina ed estrarla dalla presa.
• Non usare prolunghe elettriche.
• Non pulire con prodotti abrasivi o corrosivi.
• Non usare con temperatura inferiore a 0 °C e superiore a 35 °C.
• Non utilizzate l'apparecchio e contattate un Centro Assistenza autorizzato se:
- l'apparecchio è caduto,
- se non funziona normalmente.

GARANZIA

Questo apparecchio è destinato esclusivamente ad un uso domestico.
Non può essere utilizzato a scopi professionali.
La garanzia diventa nulla e non valida in caso di uso non corretto.

CONTRIBUIAMO ALLA PROTEZIONE DELL'AMBIENTE!

L'apparecchio contiene numerosi materiali valorizzabili o riciclabili.
Portatelo in un punto di raccolta, o in sua mancanza, in un centro assistenza autorizzato affinché venga effettuato il trattamento più opportuno.

Riciclaggio delle batterie
Per togliere gli accumulatori, scaricate completamente gli accumulatori prima dello smontaggio. Aprite il corpo dell'apparecchio con un attrezzo, tagliate le connessioni, riciclate gli accumulatori in modo sicuro.

Le presenti istruzioni d'uso sono anche disponibili sul nostro sito web www.rowenta.com

ES

Lea las instrucciones antes de utilizar el aparato
y evite cualquier peligro debido a un mal uso.

Cortapelos

INSTRUCCIONES DE SEGURIDAD

• Por su seguridad, este aparato cumple las normas y disposiciones aplicables (Directivas de Baja Tensión, Compatibilidad Electromagnética, Medio ambiente…).
• Asegúrese de que la tensión de su instalación eléctrica se corresponde con la de su aparato. Cualquier error de conexión puede causar daños irreversibles que no cubre la garantía.
• La instalación del aparato y su uso debe cumplir no obstante las normas en vigor en su país.

• Esta maquinilla para cortar el pelo podrá ser utilizada por niños mayores de 3 años bajo la supervisión de un adulto.

• Este electrodoméstico puede ser usado por niños de 8 años en adelante y por personas con discapacidades físicas, sensoriales o mentales o por falta de conocimientos y experiencia en el manejo de este tipo de aparatos, siempre que cuenten con supervisión o hayan recibido instrucciones sobre el uso seguro del electrodoméstico y entiendan los riesgos que implica. Los niños no deberían jugar con el aparato. La limpieza y el mantenimiento de usuario no deben realizarlas niños sin supervisión.

• En caso de que el cable de alimentación esté dañado, éste deberá ser sustituido por el fabricante, su servicio postventa o por personas cualificadas con el fin de evitar cualquier peligro.

• **ATENCIÓN:** Guardar el aparato en un lugar seco.

• ADVERTENCIA: para recargar la batería, utilice únicamente la unidad de alimentación extraíble suministrada con este aparato.

• Unidad de alimentación extraíble SW030060EU : el aparato debe utilizarse únicamente con la unidad de alimentación suministrada SW030060EU.

• Este aparato incluye baterías que pueden ser sustituidas únicamente por personas cualificadas.

• Deberá desconectar el aparato de la red eléctrica cuando vaya a sacar la batería.

• Deberá quitar la batería del aparato antes de desecharlo.

• La batería deberá desecharse de forma segura.

• No utilice este aparato cerca de la bañera, de la ducha, del lavabo o de cualquier otro recipiente que contenga agua.
• No utilizar ni recargar la maquinilla con las manos mojadas o cerca de las bañeras, duchas, lavabos u otros recipientes que contengan agua... Cuando utilice el aparato en un cuarto de baño, desconéctelo después de utilizarlo, ya que la proximidad del agua puede suponer un peligro incluso aunque no esté en marcha.
• Este aparato no está diseñado para ser utilizado por personas (incluidos los niños) cuyas capacidades físicas, sensoriales o mentales sean reducidas, o por personas carentes de experiencia o de conocimiento, salvo si éstas han contado con una persona responsable de su seguridad, con una vigilancia o con instrucciones previas relativas al uso del aparato. Se recomienda vigilar a los niños para asegurarse de que no juegan con el aparato.
• El aparato debe desconectarse:
- Antes de su limpieza y mantenimiento.
- En caso de anomalías en su funcionamiento
- Una vez haya terminado de usarlo
• No lo utilice si el cable está dañado
• No sumerja ni pase el aparato por el agua, ni siquiera para limpiarlo.
• No lo sujete con las manos húmedas.
• No lo desconecte tirando del cable, sino tirando del enchufe.
• No utilice ningún alargador eléctrico.
• No lo limpie con productos abrasivos o corrosivos.
• No lo utilice con una temperatura inferior a 0°C ni superior a 35°C.
• No utilice el aparato y contacte con un Centro de Servicio Autorizado
- si su aparato ha caído al suelo
- o si no funciona normalmente

GARANTÍA

Su aparato está destinado únicamente a un uso doméstico.
No puede utilizarse con fines profesionales.
La garantía quedará anulada y dejará de ser válida en caso de un uso incorrecto.

¡COLABOREMOS EN LA PROTECCIÓN DEL MEDIO AMBIENTE!

Su aparato contiene un gran número de materiales valorizables o reciclables.
Llévelo a un punto de recogida o en su defecto a un servicio técnico autorizado para que realice su tratamiento.

Reciclaje de las baterías
Para retirar las baterías, descárguelas completamente antes del desmontaje. Abra la carcasa del aparato con una herramienta, corte las conexiones y recicle las baterías de una manera segura.

Estas instrucciones también están disponibles en nuestra web www.rowenta.com

PT

Leia atentamente as instruções antes de utilizar
o aparelho por forma a evitar qualquer situação
de perigo devido a uma utilização incorreta.

Máquina de cortar cabelo

CONSELHOS DE SEGURANÇA

• Para sua segurança, este aparelho está em conformidade com as normas e regulamentos aplicáveis (Diretivas Baixa Tensão, Compatibilidade Eletromagnética, Meio Ambiente...).
• Verifique se a tensão da sua instalação elétrica é compatível com a do seu aparelho. Qualquer erro de ligação pode causar danos irreversíveis que não estão cobertos pela garantia.
• A instalação do aparelho bem como a sua utilização devem, no entanto, estar em conformidade com as normas em vigor no seu país.

• Este aparador de barba pode ser utilizada por crianças com idade superior a 3 anos sob supervisão.

• O aparelho pode ser utilizado por crianças com mais de 8 anos de idade e por pessoas com capacidades físicas, sensoriais e mentais reduzidas ou falta de experiência e conhecimentos, se tiverem recebido supervisão ou instruções relativamente ao uso do aparelho com segurança e compreendam os perigos envolvidos. As crianças não podem brincar com o aparelho. A limpeza e manutenção a realizar pelo utilizador não podem ser efectuadas por crianças, a menos que estas tenham mais de 8 anos e sejam supervisionadas.

• Mantenha o aparelho e o respectivo cabo de alimentação fora do alcance de crianças com menos de 8 anos de idade.

• Se o cabo de alimentação se encontrar de alguma forma danificado, deverá ser substituído pelo fabricante, Serviço de Assistência Técnica ou por um técnico qualificado por forma a evitar qualquer situação de perigo para o utilizador.

• **ADVERTÊNCIA:** Manter o aparelho em local seco.

• AVISO: Para recarregar a bateria, use apenas a unidade de alimentação amovível fornecida com este aparelho.

• Unidade de alimentação amovível SW030060EU : O aparelho só pode ser usado com a fonte de alimentação fornecida SW030060EU.

• Este aparelho contém baterias que podem ser substituídas apenas por pessoas qualificadas.

• O aparelho tem de estar desligado da corrente quando retirar a bateria.

• A bateria tem de ser retirada do aparelho antes de o deitar fora.

• A bateria tem de ser eliminada em segurança.

• Não utilize este aparelho próximo de banheiras, chuveiros, lavatórios ou outros recipientes com água.
• Quando o aparelho é utilizado numa casa de banho, desligue-o após a sua utilização, dado que a proximidade da água pode constituir um perigo, mesmo quando o aparelho se encontra desligado.
• Este aparelho não foi concebido para ser utilizado por pessoas (incluindo crianças) cujas capacidades físicas, sensoriais ou mentais se encontram reduzidas, ou por pessoas com falta de experiência ou conhecimento, a não ser que tenham sido devidamente acompanhadas e instruídas sobre a correta utilização do aparelho, pela pessoa responsável pela sua segurança. É importante vigiar as crianças por forma a garantir que as mesmas não brinquem com o aparelho.
• O aparelho deve ser desligado: antes de proceder a qualquer operação de limpeza ou manutenção, no caso de anomalia de funcionamento, após cada utilização.
• Não utilizar se o cabo se encontrar de alguma forma danificado
• Não mergulhar nem passar por água, mesmo que seja para a limpeza
• Não segurar com as mãos húmidas.
• Não desligar puxando pelo cabo, mas sim retirando a ficha da tomada.
• Não utilizar uma extensão elétrica.
• Não limpar com produtos abrasivos ou corrosivos.
• Não utilizar a temperaturas inferiores a 0 °C nem superiores a 35 °C.
• Não utilize o seu aparelho e contacte um Serviço de Assistência Técnica autorizado Rowenta se: o aparelho tiver caído ao chão ou não estiver a funcionar corretamente.

GARANTIA

O seu aparelho destina-se apenas a uma utilização doméstica.
Não pode ser utilizado para fins profissionais.
A garantia torna-se nula e inválida no caso de uma utilização incorreta.

PROTEÇÃO DO MEIO AMBIENTE EM PRIMEIRO LUGAR!

O seu aparelho contém materiais que podem ser recuperados ou reciclados.
Entregue-o num ponto de recolha para possibilitar o seu tratamento.

Reciclagem das baterias
Para retirar os acumuladores , descarregue totalmente os acumuladores antes da desmontagem. Abra os compartimentos do aparelho com uma ferramenta, corte as ligações e recicle os acumuladores com segurança.

Estas instruções também estão disponíveis na nossa página www.rowenta.pt

EL

Διαβάστε τις οδηγίες προτού χρησιμοποιήσετε τη συσκευή
προκειμένου να αποφύγετε κάθε κίνδυνο λόγω ακατάλληλης χρήσης.

Κουρευτική μηχανή μαλλιών

ΣΥΜΒΟΥΛΕΣ ΑΣΦΑΛΕΙΑΣ

• Για την ασφάλειά σας, η παρούσα συσκευή έχει κατασκευαστεί σύμφωνα με τα εφαρμοστέα πρότυπα και κανονισμούς (Οδηγίες για Χαμηλή τάση, Ηλεκτρομα-γνητική Συμβατότητα, Περιβάλλον...).
• Βεβαιωθείτε ότι η τάση που αναγράφεται πάνω στη συσκευή σας είναι ίδια με αυτήν της ηλεκτρικής σας εγκατάστασης. Κάθε σφάλμα σύνδεσης είναι πιθανό να προκαλέσει μη αντιστρεπτές βλάβες που δεν καλύπτονται από την εγγύηση.
• Η εγκατάσταση και χρήση της συσκευής θα πρέπει ωστόσο να συμμορφώνονται με τα πρότυπα που ισχύουν στη χώρα σας.

• Η κουρευτική μηχανή μπορεί να χρησιμοποιηθεί από παιδιά ηλικίας 3 ετών και πάνω εφόσον επιβλέπονται.

• Αυτή η συσκευή μπορεί να χρησιμοποιηθεί από παιδιά ηλικίας από 8 ετών και πάνω και από άτομα με μειωμένες σωματικές, διανοητικές ή αντιληπτικές ικανότητες ή έλλειψη εμπειρίας και γνώσης, αν τους παρέχεται επίβλεψη ή οδηγίες όσον αφορά την ασφαλή χρήση της συσκευής και κατανοούν τους υπάρχοντες κινδύνου. Τα παιδιά δεν επιτρέπεται να παίζουν με τη συσκευή. Ο καθαρισμός και η συντήρηση από το χρήστη δεν πρέπει να γίνονται από παιδιά χωρίς επίβλεψη.

• Εάν το καλώδιο ρεύματος έχει φθαρεί, πρέπει να αντικατασταθεί από την κατασκευάστρια εταιρεία, το εξουσιοδοτημένο κέντρο σέρβις μετά την πώληση της κατασκευάστριας εταιρείας ή έναν εξειδικευμένο τεχνικό για να αποφευχθεί κάθε κίνδυνος ατυχήματος.

• **ΠΡΟΣΟΧΗ:** Να φυλάσσετε τη συσκευή σε ξηρό μέρος.

• ΠΡΟΕΙΔΟΠΟΙΗΣΗ: Για την επαναφόρτιση της μπαταρίας, χρησιμοποιήστε μόνο τον αποσπώμενο φορτιστή που παρέχεται με τη συσκευή.

• Αποσπώμενος φορτιστής SW030060EU : Η συσκευή πρέπει να χρησιμοποιείται μόνο με την μπαταρία που τη συνοδεύει SW030060EU.

• Η εν λόγω συσκευή περιέχει μπαταρίες που δεν μπορούν να αντικατασταθούν παρά μόνο από άτομα που έχουν λάβει σχετική κατάρτιση.

• Η συσκευή πρέπει να αποσυνδέεται από την παροχή ρεύματος κατά την αφαίρεση της μπαταρίας.

• Η μπαταρία πρέπει να αφαιρείται από την συσκευή πριν να απορριφθεί για ανακύκλωση.

• Η μπαταρία πρέπει να απορρίπτεται με ασφαλή τρόπο.

• Μη χρησιμοποιείτε αυτήν τη συσκευή κοντά σε μπανιέρες, σε ντουζιέρες, νιπτήρες ή σκεύη που περιέχουν νερό.
• Όταν χρησιμοποιείτε τη συσκευή στο μπάνιο, να την αποσυνδέετε από το ρεύμα μετά από τη χρήση διότι λόγω της εγγύτητας στο νερό μπορεί να εμφανιστεί κάποιος κίνδυνος ακόμα και όταν έχει διακοπεί η λειτουργία της.
• Η παρούσα συσκευή δεν προορίζεται προς χρήση από άτομα (συμπεριλαμβανομένων των παιδιών) των οποίων η σωματική, αισθητήρια ή πνευματική ικανότητα είναι μειωμένη, ή από άτομα χωρίς εμπειρία ή γνώση ως προς τη χρήση, εκτός εάν τα άτομα αυτά βρίσκονται υπό επίβλεψη ή ακολουθούν πρότερες οδηγίες που αφορούν στη χρήση της συσκευής από κάποιο άτομο που είναι υπεύθυνο ως προς την ασφάλειά τους. Τα παιδιά πρέπει να βρίσκονται υπό επίβλεψη προκειμένου να δια-σφαλιστεί ότι δεν θα χρησιμοποιήσουν τη συσκευή ως παιχνίδι.
• Πρέπει να αποσυνδέετε τη συσκευή από το ρεύμα: πριν από τον καθαρισμό και τη συντήρηση, σε περίπτωση σφάλματος λειτουργίας, αφού έχετε τελειώσει να τη χρησιμοποιείτε.
• Μη χρησιμοποιείτε τη συσκευή εάν το καλώδιο έχει φθαρεί
•Μη βυθίζετε τη συσκευή μέσα σε νερό ούτε και να τη βρέχετε με νερό, ακόμα και κατά τον καθαρισμό
• Μην κρατάτε τη συσκευή με βρεγμένα χέρια.
• Μην αποσυνδέετε τη συσκευή από το ρεύμα τραβώντας το καλώδιο, αλλά τραβώντας το φις από την πρίζα.
• Μη χρησιμοποιείτε ηλεκτρική μπαλαντέζα.
• Μην καθαρίζετε τη συσκευή με λειαντικά ή διαβρωτικά προϊόντα.
• Μη χρησιμοποιείτε τη συσκευή σε θερμοκρασία χαμηλότερη των 0 °C και υψηλότερη των 35 °C.
• Μη χρησιμοποιείτε τη συσκευή σας και επικοινωνήστε με ένα εξουσιοδοτημένο κέντρο εξυπηρέτησης πελατών εάν: η συσκευή υπέστη πτώση, εάν δεν λειτουργεί κανονικά.

ΕΓΓΥΗΣΗ

Η συσκευή σας προορίζεται αποκλειστικά για οικιακή χρήση.
Δεν μπορεί να χρησι-μοποιηθεί για επαγγελματικό σκοπό.
Η εγγύηση ακυρώνεται σε περίπτωση ακα-τάλληλης χρήσης.

ΑΣ ΣΥΜΒΆΛΛΟΥΜΕ ΚΑΙ ΕΜΕΙΣ ΣΤΗΝ ΠΡΟΣΤΑΣΙΑ ΤΟΥ ΠΕΡΙΒΆΛΛΟΝΤΟΣ!

Η συσκευή σας περιέχει πολλά αξιοποιήσιμα ή ανακυκλώσιμα υλικά.
Για την παράδοση της παλιάς σας συσκευής παρακαλούμε επικοινωνήστε με την εταιρία «ΑΝΑΚΥΚΛΩΣΗ ΣΥΣΚΕΥΩΝ Α.Ε» τηλ. 210-5319762, fax 210-5319766, ή επισκεφθείτε την ηλεκτρονική διεύθυνση www.electrocycle.com

Προσοχή! Για να αποφύγετε την εξασθένιση των μπαταριών:
• Ποτέ μην αφήνετε τις μπαταρίες να φορτιστούν περισσότερο από 20 ώρες.
• Μην φορτίζετε τις μπαταρίες υπερβολικά.

Αυτές οι οδηγίες διατίθενται επίσης και από το διαδικτυακό μας τόπο www.rowenta.com

TR

Hatalı bir kullanımın sebep olabileceği her türlü tehlikeyi önlemek için,
cihazı kullanmadan önce kullanım talimatlarını dikkatlice okuyunuz

Saç Kesme Makinesi

GÜVENLİK ÖNERİLERİ

• Güvenliğiniz düşünülerek bu cihaz yürürlükteki standartlara ve düzenlemelere (Düşük Gerilim Direktifleri, Elektromanyetik Uyumluluk, Çevre...) uygun olarak üretilmiştir.
• Elektrik tesisatınızın voltajının cihazınızın üzerinde belirtilen voltaj ile aynı olduğundan emin olun. Her türlü bağlantı hatası garantinin kapsamayacağı, tamir edilemeyecek hasarlara neden olabilir.
• Yine de cihazın montajı ve kullanımı ülkenizde uygulanan normlara uygun olarak yapılmalıdır.

• Saç kesme makinesi gözetim altındaki 3 yaşından büyük çocuklar tarafından kullanılabilir.

• Bu cihaz fiziksel, duyusal veya zihinsel engeli olan (erişkin veya çocuk) veya cihaz hakkında hiçbir tecrübe veya bilgisi olmayan şahıslar tarafından, güvenliklerinden sorumlu bir kişinin gözetimi altında olmadıkları veya bu kişi tarafından cihazın kullanımı konusunda eğitilmedikleri takdirde kullanılmamalıdır.

• Elektrik kablosu hasar görürse her türlü tehlikeyi önlemek için üretici, yetkili servis veya aynı yetkiye sahip kişiler tarafından değiştirilmelidir.

• **DİKKAT EDİLMESİ GEREKEN NOKTALAR:** Cihazı kuru bir yerde muhafaza edin.

• UYARI: Pilleri şarj etmek için, sadece alet ile birlikte temin edilmiş çıkarılabilir güç ünitesini kullanın.

• Çıkarılabilir güç ünitesi SW030060EU : Cihaz sadece verilen güç ünitesi ile birlikte kullanılmalıdır SW030060EU.

• Bu cihaz yalnızca uzman kişiler tarafından değiştirilebilen piller içermektedir.

• Pili çıkarmadan önce cihazın fişi prizden çekilmelidir.

• Cihaz bertaraf edilmeden önce pil çıkarılmalıdır.

• Pil emniyetli bir şekilde bertaraf edilmelidir.

• Bu cihazı küvet, duş, lavabo veya su olan diğer yerlerin yanında kullanmayın.
• Cihaz banyoda kullanıldığında, kapalı olsa bile suyla teması tehlikeli olabileceğinden kullandıktan sonra fişini çekin.
• Bu cihazın, fiziksel, duyusal ya da zihinsel kapasite açısından yeterli olmayan kişilerce ya da deneyim veya bilgi sahibi olmayan kişilerce (çocuklar da dahil olmak üzere), güvenliklerinden sorumlu bir kimsenin gözetiminde veya bu kimse tarafından cihazın kullanımı ile ilgili önceden bilgilendirildikleri durumlar dışında, kullanılmaması gerekir. Çocukların cihazla oynamadığından emin olmak için kontrol etmek gerekir.
• Cihazın fişten çekilmesi gereken durumlar: temizlik ve bakım işlemlerinden önce, çalışma bozukluğu olması, cihazı kullanımınız biter bitmez.
• Kablo hasar görmüşse kullanmayın.
• Temizlemek için bile olsa suya değdirmeyin, batırmayın.
• Nemli ellerle tutmayın.
• Sıcakken gövdeden değil sapından tutun.
• Kabloyu çekerek fişten çıkartmayın, prizi tutarak çekin.
• Elektrik uzatması kullanmayın.
• Parlatıcı ve tahriş edici ürünlerle temizlemeyin.
• Cihazı kullanmamanız ve Yetkili Servise ba vurmanız gereken durumlar: cihazınız düserse ve normal çalı mazsa.
• 0 °C'nin altında ve 35 °C'nin üstündeki sıcaklıklarda kullanmayın.

GARANTİ

Cihazınız sadece evde kullanmak üzere tasarlanmıştır.
Ticari ve mesleki amaçlarla kullanılmamalıdır.
Hatalı kullanım durumunda garanti kapsamı dışında kalacaktır.

ÖNCE ÇEVRE KORUMA !

Cihazınız çıkarılarak geri dönüştürülebilecek ya da tekrar kullanılabilecek değerli malzemeler içerir.
Yerel atık toplama merkezine götürün.

Pillerin geri dönüştürülmesi.
NiMH pilleri geri dönüştürmeden önce şarjını tamamen boşaltın. Pil bölmesini bir alet kullanarak açın, tüm bağlantıları kesin ve ardından pilleri güvenli bir şekilde geri dönüştürün.

Bu bilgilere www.rowenta.com Web sitemizden de ulaşabilirsiniz.

RU

Перед использованием прибора прочитайте
следующие инструкции и избегайте опасностей,
связанных с неправильной эксплуатацией прибора.

Машинка для стрижки волос

МЕРЫ БЕЗОПАСНОСТИ

• В целях Вашей безопасности данный прибор соответствует существующим нормам и правилам (нормативные акты, касающиеся низкого напряжения, электромагнитной совместимости, охраны окружающей среды и т.д.).
• Убедитесь, что рабочее напряжение Вашей электросети соответствует напряжению, указанному на заводской табличке прибора. Любая ошибка при подключении прибора может привести к необратимым повреждениям, которые не покрываются гарантией.
• Установка прибора и его использование должно соответствовать действующим в стране пользователя нормативам.

• Машинку для стрижки волос могут использовать дети в возрасте от 3 лет под наблюдением взрослых.

• Допускается использование прибора детьми 8 лет и старше, а также лицами с ограниченными физическими, сенсорными или умственными способностями, лицами, не имеющими опыта и знания, необходимых при обращении с такими изделиями, при условии, что за ними осуществляется соответствующий надзор или они ознакомлены с инструкциями, касающимися безопасного использования прибора и объясняющими риски, возникающие в ходе его использования. Не разрешайте детям играть с прибором. Очистка и техническое обслуживание не должно выполняться детьми без надзора взрослых.

• Если шнур питания поврежден, в целях безопасности его замена должна выполняться производителем, в уполномоченном сервисном центре или квалифицированным специалистом.

• **МЕРЫПРЕДОСТОРОЖНОСТИ:**
Храните прибор в сухом месте.

• ПРЕДУПРЕЖДЕНИЕ. Для зарядки аккумулятора используйте только съемный блок питания, поставляемый с данным устройством.

• Съемный блок питания SW030060EU : Устройство может использоваться только с прилагаемым блоком питания SW030060EU.

• Этот прибор оснащен батарейками, заменять которые имеет право только квалифицированный персонал.

• При извлечении батареи устройство должно быть отключено от сети электропитания.

• Перед утилизацией изделия необходимо извлечь из него батарею.

• Батарея должна быть утилизирована безопасным способом.

• Запрещается пользоваться прибором в непосредственной близости от емкостей, в которых находится вода (ванна, душевая кабина, умывальник и т.п.).
• Если прибор используется в ванной комнате, после использования отключайте его от сети, так как близость к воде может представлять опасность даже в случае, если прибор выключен.
• Устройство не предназначено для использования людьми с ограниченными физическими и умственными способностями (включая детей), а также людьми, не имеющими соответствующего опыта или необходимых знаний. Указанные лица могут использовать данное устройство только под наблюдением или после получения инструкций по его эксплуатации от лиц, отвечающих за их безопасность. Следите за тем, чтобы дети не играли с устройством.
• Прибор следует отключать от сети в следующих случаях: прежде чем приступить к чистке или текущему уходу за прибором, в случае неправильной работы прибора, после его использования, а также в том случае, если Вы оставляете прибор без присмотра, даже на короткое время.
• Запрещается пользоваться прибором, если шнур питания поврежден.
• Запрещается погружать прибор в воду, даже для того, чтобы его вымыть.
• Не прикасайтесь к прибору влажными руками.
• Чтобы отключить прибор от сети, тяните не за шнур питания, а за вилку.
• Запрещается использовать электрический удлинитель.
• Запрещается чистить прибор порошками, содержащими абразивные или коррозивные вещества.
• Запрещается использование прибора при температуре ниже 0 °C и выше 35 °C.
• Не пользуйтесь прибором и обращайтесь в уполномоченный сервисный центр в следующих случаях: при падении или сбоях в работе прибора.

ГАРАНТИЯ

Данный прибор предназначен исключительно для бытового использования.
Запрещается его использование в профессиональных целях.
Неправильное использование прибора отменяет действие гарантии на прибор.

ЗАЩИТА ОКРУЖАЮЩЕЙ СРЕДЫ ПРЕВЫШЕ ВСЕГО!

ⓘ Данное устройство содержит ценные материалы, пригодные для переработки и вторичного использования.
➲ Сдайте его в ближайший пункт сбора отходов.

Утилизация батареек.
Перед извлечением батареек NiMH полностью разрядите их. Откройте батарейный отсек с помощью инструмента, обрежьте все соединения, а затем утилизируйте батарейки безопасным способом.

Эти инструкции также доступны на веб-сайте нашей компании по адресу www.rowenta.com

UK

Перед першим використанням приладу ознайомтесь з цими інструкціями, щоб уникнути будь-якої небезпечної ситуації, яка може скластися внаслідок неправильної експлуатації.

Машинка для стрижки волосся

ПОРАДИ З БЕЗПЕКИ

• Ваша безпека гарантується відповідністю цього приладу чинним стандартам і нормам (директиви стосовно низьковольтного обладнання, електромагнітної сумісності, захисту довкілля та ін.).
• Перевірте, щоб напруга у використовуваній вами електромережі відповідала напрузі, вказаній на приладі. Будь-яке неправильне підключення до електромережі може призвести до непоправних пошкоджень приладу, на які гарантія не поширюється.
• У будь-якому випадку способи установлення і використання приладу повинні відповідати вимогам нормативних документів, чинних у вашій країні.

• Тример для бороди може використовуватися дітьми віком від 3 років під наглядом.

• Цей пристрій може використовуватись дітьми віком від 8 років і вище та особами з обмеженими фізичними, сенсорними або розумовими можливостями, особами, які не мають достатньо досвіду та знань, необхідних для поводження с такими виробами , за умови, якщо за ними проводиться відповідний нагляд або вони ознайомлені з інструкціями щодо безпечного використання пристрою і розуміють небезпеку, що може відбутися. Не дозволяйте дітям грати з пристроєм. Очищення та обслуговування не повинно бути виконане дітьми без нагляду.

• Щоб уникнути небезпеки, у разі пошкодження електрошнура його слід замінити на підприємстві виробника, в його відділі післяпродажного обслуговування або звернувшись до спеціаліста відповідної кваліфікації.

• **УВАГА:** Зберігайте прилад у сухому місці.

• ПОПЕРЕДЖЕННЯ. Для заряджання акумулятора використовуйте лише знімний блок живлення, що постачається разом із цим приладом.

• Знімний блок живлення SW030060EU : Прилад має використовуватися тільки з блоком живлення з комплекту SW030060EU.

• Цей прилад оснащений батарейками, замінювати які має лише кваліфікований персонал.

• Прилад необхідно відключити від мережі живлення перед вийманням батареї.

• Батарею необхідно вийняти з приладу перед його утилізацією.

• Батарею слід утилізувати безпечно.

• Цей прилад не можна використовувати поблизу ванни, душу, умивальника чи інших посудин з водою.
• Якщо прилад працює у ванній кімнаті, його потрібно відключати від електромережі одразу після закінчення використання, тому що він може становити небезпеку навіть після вимкнення.
• Цей прилад не повинен використовуватись особами (в тому числі дітьми), які мають обмежені фізичні, чуттєві чи розумові можливості або не мають потрібного досвіду чи знань, якщо особа, відповідальна за їхню безпеку, не здійснює за ними нагляду або попередньо не дала вказівок щодо використання приладу. Слід наглядати за дітьми, щоб вони не гралися з приладом.
• Прилад потрібно відключати від електромережі: перед виконанням операцій очищення або догляду, якщо він не працює як слід, одразу після закінчення використання.
• Не використовуйте прилад, якщо його електрошнур пошкоджений.
• Не занурюйте прилад у воду і не підставляйте його під струмінь води, навіть під час очищення.
• Не торкайтесь приладу, якщо у вас вологі руки.
• Відключаючи прилад від електромережі, тягніть не за електрошнур, а за вилку.
• Не користуйтесь електроподовжувачем.
• Не використовуйте для очищення абразивні чи корозійні матеріали.
• Не користуйтесь приладом при температурах нижче 0 °C і вище 35 °C.
• Не користуйтесь вашим приладом і зверніться до уповноваженого сервісцентру, якщо прилад падав на підлогу або не працює як слід.

ГАРАНТІЯ

Ваш прилад призначений тільки для побутового використання.
Його не можна використовувати для професійної діяльності.
Неправильне використання приладу тягне за собою анулювання гарантії.

ЗАХИСТ ДОВКІЛЛЯ ПОНАД УСЕ!

ⓘ Ваш прилад містить цінні матеріали, які підлягають вторинній переробці.
➲ Віднесіть його в місцевий пункт збору відходів.

Утилізація батарей.
Перш ніж виймати батареї NiMH, повністю розрядіть їх. Відкрийте батарейний відсік за допомогою інструмента, переріжте всі з'єднання та віддайте батарею на переробку безпечним способом.

Ці інструкції також доступні на нашому сайті www.rowenta.com

CS

Před použitím přístroje si pozorně přečtěte návod, vyhnete se tak případným důsledkům nesprávného použití.

Sponka do vlasů

BEZPEČNOSTNÍ DOPORUČENÍ

• V zájmu vaší bezpečnosti je tento přístroj ve shodě s použitelnými normami a předpisy (směrnice o nízkém napětí, elektromagnetické kompatibilitě, životním prostředí...).
• Přesvědčte se, zda napětí vaší elektrické instalace odpovídá napětí vašeho přístroje. Při jakémkoli chybném připojení k síti může dojít k nevratnému poškození přístroje, které nebude kryto zárukou.
• Instalace vašeho přístroje musí nicméně splňovat podmínky norem platných ve vaší zemi.

• Zastřihovač vlasů může být pod dohledem používán dětmi od 3 let.

• Tento spotřebič smí být používán dětmi ve věku od 8 let, stejně jako osobami se sníženými fyzickými, smyslovými nebo duševními schopnostmi nebo bez zkušeností a znalostí, pokud jsou pod dohledem nebo byly instruovány o bezpečném použití spotřebiče a chápou rizika, k nimž může dojít. Děti si se spotřebičem nesmějí hrát. Čištění a uživatelskou údržbu nesmí provádět děti bez dozoru.

• V případě, že je napájecí šňůra poškozená, nechte ji z bezpečnostních důvodů vyměnit u výrobce, v autorizované záruční a pozáruční opravně, případně opravu svěřte osobě s odpovídající kvalifikací.

• **UPOZORNĚNÍ:** Přechowywać urządzenie w suchym miejscu.

• VAROVÁNÍ: Pro dobíjení baterie používejte pouze odpojitelný napájecí zdroj dodávaný s tímto přístrojem.

• Odpojitelný napájecí zdroj SW030060EU : Přístroj musí být používán pouze s dodávaným akumulátorem SW030060EU.

• Tento přístroj obsahuje baterie, které mohou měnit pouze kvalifikované osoby.

• Při odstranění baterie musí být přístroj odpojen od sítě.

• Před likvidací přístroje se musí baterie vyjmout z přístroje.

• Baterie se musí zlikvidovat bezpečným způsobem.

• Přístroj nepoužívejte ve vaně, ve sprše, v umyvadle nebo v nádobách obsahujících vodu.
• Je-li přístroj používán v koupelně, po jeho vypnutí jej odpojte ze sítě, protože blízkost vody může představovat nebezpečí, i když je přístroj vypnut.
• Tento přístroj není určen k tomu, aby ho používaly osoby (včetně dětí), jejichž fyzické, smyslové nebo duševní schopnosti jsou snížené, nebo osoby bez patřičných zkušeností nebo znalostí, pokud na ně nedohlíží osoba odpovědná za jejich bezpečnost nebo pokud je tato osoba předem nepoučila o tom, jak se přístroj používá. Na děti je třeba dohlížet, aby si s přístrojem nehrály.
• Přístroj musí být odpojen:
- před jeho čištěním a údržbou,
- v případě jeho nesprávného fungování,
- a jakmile jste jej přestali používat.
• Přístroj nepoužívejte, je-li poškozený elektrický napájecí kabel
• Přístroj neponořujte do vody (ani při jeho čištění)
• Přístroj nedržte vlhkýma rukama.
• Při odpojování ze sítě netahejte za přívodní šňůru, ale za zástrčku.
• Nepoužívejte elektrický prodlužovací kabel.
• K čištění nepoužívejte brusné prostředky nebo prostředky, které mohou způsobit korozi.
• Přístroj nepoužívejte při teplotách nižších než 0 °C a vyšších než 35 °C.
• Přístroj nepoužívejte a obraťte se na autorizované servisní středisko, pokud:
-přístroj spadl na zem.
-přístroj řádně nefunguje.

ZÁRUKA

Tento přístroj je určen výhradně pro použití v domácnosti.
Přístroj není určen k používání v komerčních provozech.
V případě nesprávného použití přístroje zaniká záruka.

PODÍLEJME SE NA OCHRANĚ ŽIVOTNÍHO PROSTŘEDÍ!

ⓘ Váš přístroj obsahuje četné materiály, které lze zhodnocovat nebo recyklovat.
➲ Svěřte jej sběrnému místu nebo, neexistuje-li, smluvnímu servisnímu středisku, kde s ním bude naloženo odpovídajícím způsobem.

Recyklace baterií
Pro vynětí akumulátorů je nejdříve zcela vybijte. Pomocí nástroje otevřete pouzdra přístroje, přerušte spoje, akumulátory bezpečným způsobem recyklujte.

Tyto instrukce jsou k nahlédnutí také na našich stránkách www.rowenta.com

PL

Przeczytaj instrukcje przed użyciem urządzenia, aby uniknąć wszelkich zagrożeń wynikających z nieprawidłowej obsługi.

Maszynka do strzyżenia

ZASADY BEZPIECZEŃSTWA

• Dla Twojego bezpieczeństwa, urządzenie to spełnia wymogi obowiązujących norm i przepisów (Dyrektywy Niskonapięciowe, przepisy z zakresu kompatybilności elektromagnetycznej, normy środowiskowe...).
• Sprawdź, czy napięcie Twojej instalacji elektrycznej odpowiada napięciu urządzenia. Każde nieprawidłowe podłączenie może spowodować nieodwracalne szkody, które nie są pokryte gwarancją.
• Instalacja urządzenia i jego użycie muszą być zgodne z normami obowiązującymi w Twoim kraju.

• Trymer może być używany pod nadzorem przez dzieci w wieku od 3 lat.

• Urządzenie może być używane przez dzieci powyżej 8 roku życia oraz osoby o ograniczonych zdolnościach fizycznych, czuciowych i umysłowych oraz osoby nieposiadające stosownego doświadczenia lub wiedzy wyłącznie pod nadzorem albo po otrzymaniu instrukcji dotyczących bezpiecznego korzystania z urządzenia. Dzieci nie powinny wykorzystywać urzadzenia do zabawy. Czyszczenie oraz czynności konserwacyjne nie powinny być przeprowadzane przez dzieci bez nadzoru dorosłych.

• W razie uszkodzenia przewodu zasilającego, powinien on być wymieniony u producenta, w punkcie serwisowym lub przez osoby o równoważnych kwalifikacjach, w celu uniknięcia zagrożenia.

• **OSTRZEŻENIE:** Przechowywać urządzenie w suchym miejscu.

• OSTRZEŻENIE: by naładować baterie, używać tylko zdejmowanej jednostki zasilającej załączonej do urządzenia.

• Zdejmowana jednostka zasilająca SW030060EU : Urządzenie musi być używane wyłącznie z dostarczonym zasilaczem SW030060EU.

• To urządzenie posiada baterie, które mogą zostać wymienione wyłącznie przez wykwalifikowane osoby.

• W czasie wyjmowania akumulatora urządzenie należy odłączyć od zasilania.

• Przed utylizacją akumulator należy wyjąć z urządzenia.

• Akumulator należy zutylizować w bezpieczny sposób.

• Nie wolno używać tego urządzenia w pobliżu wanien, pryszniców, umywalek i innych naczyń wypełnionych wodą.
• Jeżeli urządzenie jest używane w łazience, odłącz je od źródła zasilania po każdym użyciu, ponieważ bliskość wody stanowi zagrożenie także wtedy, gdy urządzenie jest wyłączone.
• Urządzenie to nie powinno być używane przez osoby (w tym przez dzieci), których zdolności fizyczne, sensoryczne lub umysłowe są ograniczone, ani przez osoby nie posiadające odpowiedniego doświadczenia lub wiedzy, chyba że osoba odpowiedzialna za ich bezpieczeństwo nadzoruje ich czynności związane z używaniem urządzenia lub udzieliła im wcześniej wskazówek dotyczących jego obsługi. Należy dopilnować, aby dzieci nie wykorzystywały urządzenia do zabawy.
• Urządzenie powinno być odłączane od źródła zasilania: przed myciem i konserwacją, w przypadku nieprawidłowego działania, zaraz po zakończeniu jego używania.
• Nie używaj urządzenia jeśli kabel jest uszkodzony.
• Nie zanurzaj urządzenia w wodzie ani nie wkładaj go pod bieżącą wodę, nawet w celu jego umycia.
• Nie trzymaj urządzenia mokrymi rękoma.
• Nie trzymaj urządzenia za gorącą obudowę, ale za uchwyt.
• Aby wyłączyć urządzenie z sieci, nie pociągaj za kabel, ale za wtyczkę.
• Nie stosuj przedłużaczy elektrycznych.,
- w przypadku nieprawidłowego działania,
- zaraz po zakończeniu jego używania.
• Nie używaj urządzenia jeśli kabel jest uszkodzony
• Nie zanurzaj urządzenia w wodzie ani nie wkładaj go pod bieżącą wodę, nawet w celu jego umycia.
• Nie trzymaj urządzenia mokrymi rękoma.
• Aby wyłączyć urządzenie z sieci, nie pociągaj za kabel, ale za wtyczkę.
• Nie stosuj przedłużaczy elektrycznych.
• Do mycia nie używaj produktów szorujących lub powodujących korozję.
• Nie używaj w temperaturze poniżej 0 °C i powyżej 35 °C.
• Nie używaj urządzenia i skontaktuj się z Autoryzowanym Centrum Serwisowym, gdy: urządzenie upadło lub nie funkcjonuje prawidłowo.

GWARANCJA

Twoje urządzenie przeznaczone jest wyłącznie do użytku domowego. Nie może być stosowane do celów profesjonalnych. Gwarancja traci ważność w przypadku niewłaściwego użytkowania urządzenia.

Bierzmy czynny udział w ochronie środowiska!

ⓘ Twoje urządzenie jest zbudowane z materiałów, które mogą być poddane ponownemu przetwarzaniu lub recyklingowi
➲ W tym celu należy je dostarczyć do wyznaczonego punktu zbiórki. Nie należy go umieszczać z innymi odpadami komunalnymi.

Pomóżmy chronić środowisko naturalne.
Twoje urządzenie jest zaprojektowane do pracy przez wiele lat. Kiedy jednak zdecydujesz się je wymienić, nie zapomnij pomyśleć o tym, w jaki sposób możesz pomóc chronić środowisko, pozwalając na jego ponowne wykorzystanie, recykling lub odzysk w inny sposób. Zużyty sprzęt elektryczny i elektroniczny może zawierać szkodliwe substancje, które mogą mieć niekorzystny wpływ na środowisko oraz zdrowie ludzkie. Ta etykieta wskazuje, że produktu nie wolno wyrzucać razem z odpadami domowymi. Zabierz go do punktu zbiórki, do dystrybutora przy zakupie nowego równoważnego produktu lub zatwierdzonego centrum serwisowego do przetwarzania.
Przed utylizacją urządzenia należy wyjąć baterię i pozbyć się jej zgodnie z lokalnymi przepisami.
Jeśli masz jakiekolwiek pytania, skontaktuj się ze sprzedawcą produktu, który powie ci, co masz robić.

Instrukcja dostępna jest także na stronie internetowej: www.rowenta.com

SL

Pred uporabo naprave preberite navodila, da preprečite morebitno nevarnost zaradi nepravilne uporabe.

Strižnik las

VARNOSTNI NASVETI

• Ta naprava ustreza veljavnim standardom in predpisom (direktive za nizko napetost, elektromagnetno združljivost, okolje ...).
• Preverite, ali napajalna napetost vaše električne napeljave ustreza napetosti naprave. Napačna priključitev na omrežje lahko povzroči nepopravljivo škodo, ki ni vključena v garancijo.
• Instalacija naprave in njena uporaba morata biti v skladu z veljavnimi standardi v vaši državi.

• Strižnik za lase lahko uporabljajo otroci starejši od 3 let, če so pod nadzorom.

• Napravo lahko uporabljajo otroci stari 8 let ali več in osebe z zmanjšanimi fizičnimi, senzornimi ali umskimi sposobnostmi ali brez izkušenj in znanja, če so pod nadzorom ali deležni navodil v zvezi z varno uporabo naprave in razumejo možne nevarnosti. Otroci se z napravo ne smejo igrati. Pri čiščenju in vzdrževanju otroci brez nadzora ne smejo biti prisotni.

• Če je napajalni kabel naprave poškodovan, ga mora zaradi nevarnosti električnega udara zamenjati proizvajalec, njegov pooblaščeni servis ali ustrezno usposobljena oseba.

• **OPOZORILO:** Aparat hranite na suhem mestu.

• OPOZORILO: Za polnjenje baterije uporabljajte le snemljivo napajalno enoto, priloženo tej napravi.

• Snemljiva napajalna enota SW030060EU : Napravo je treba uporabljati le s priloženo napajalno enoto SW030060EU.

• Ta aparat vsebuje baterije, ki jih lahko zamenjajo samo usposobljene osebe.

• Preden odstranite baterijo, morate napravo izključiti iz napajalnega omrežja.

• Preden napravo zavržete, morate iz nje odstraniti baterijo.

• Baterijo je treba zavreči na varen način.

• Naprave ne uporabljajte v bližini kopalnih kadi, tuš kabin, umivalnikov ali posod, ki vsebujejo vodo. Če napravo uporabljate v kopalnici, jo po uporabi izklopite iz vtičnice, saj lahko bližina vode predstavlja nevarnost tudi, ko je naprava izključena.
• Naprava ni predvidena za uporabo s strani oseb (kamor so vključeni tudi otroci) z zmanjšanimi fizičnimi, čutilnimi ali duševnimi sposobnostmi, ali oseb, ki nimajo izkušenj z napravo, oziroma je ne poznajo, razen če oseba, ki odgovarja za njihovo varnost, poskrbi za nadzor ali za predhodno usposabljanje o uporabi naprave. Poskrbeti je treba za nadzor otrok in preprečiti, da se igrajo z napravo.
• Napravo morate izključiti iz omrežja: pred čiščenjem in vzdrževanjem, v primeru nepravilnega delovanja, takoj po prenehanju uporabe.
• Ne uporabljajte naprave, če je kabel poškodovan.
• Ne potapljajte je v vodo in ne postavljajte pod pipo, niti pri čiščenju.
• Ne držite je z vlažnimi rokami.
• Ne izključite je tako, da povlečete za kabel, ampak izvlecite vtikač.
• Ne uporabljajte električnega podaljška.
• Ne čistite je z grobimi ali korozivnimi sredstvi.
• Ne uporabljajte je pri temperaturi, ki je nižja od 0° C in višja od 35° C.
• Ne uporabljajte naprave in se obrnite na pooblaščen servisni center:
-v primeru padca naprave na tla
-če ne deluje pravilno.

GARANCIJA

Naprava je namenjena samo za uporabo v gospodinjstvih.
Ne sme se uporabljati v profesionalne namene.
V primeru napačne uporabe postane garancija nična in neveljavna.

SODELUJMO PRI PRIZADEVANJIH ZA ZAŠČITO OKOLJA!

ⓘ Vaša naprava vsebuje številne vredne materiale, ki se lahko reciklirajo.
➲ Zato jo odnesite na zbirno mesto, če ga ni pa v pooblaščen servisni center, kjer jo bodo ustrezno predelali.

Recikliranje akumulatorjev
Če želite odstraniti akumulatorje , pustite, da se pred demontažo popolnoma izpraznijo. Ohišje naprave odprite z orodjem, prerežite povezave in reciklirajte akumulatorje na varen način.

Ta navodila se nahajajo tudi na naši spletni strani www.rowenta.com

SK

Pred použitím prístroja si prečítajte pokyny a predchádzajte nebezpečenstvu spôsobenom nesprávnou manipuláciou.

Zastrihávač na bradu

BEZPEČNOSTNÉ POKYNY

• Aby bola zaistená Vaša bezpečnosť, tento prístroj zodpovedá platným normám a predpisom (smerniciam o nízkom napätí, o elektromagnetickej kompatibilite, o životnom prostredí…).
• Skontrolujte, či napätie vašej elektrickej inštalácie zodpovedá napätiu vášho prístroja. Akékoľvek nesprávne zapojenie môže spôsobiť nenávratné škody, na ktoré sa záruka nevzťahuje.
• Inštalácia prístroja a jeho používanie musia byť v súlade s normami platnými vo Vašom štáte.

• Zastrihávač na bradu môže byť používaný deťmi od 3 rokov pod dohľadom.

• Toto zariadenie môže byť používané deťmi od veku 8 rokov a osobami so zníženými fyzickými, zmyslovými alebo mentálnymi schopnosťami, alebo osobami s nedostatkom skúseností a vedomostí, ak sú pod dohľadom alebo boli oboznámené s bezpečným použitím tohto zariadenia a rozumejú možným rizikám. Deti si so spotrebičom nesmú hrať. Čistenie a používateľskú údržbu nesmú vykonávať deti bez dozoru.

• Ak je napájací kábel poškodený, je potrebné, aby ho vymenil výrobca, jeho zákaznícky servis alebo osoby s podobnou kvalifikáciou, aby sa predišlo nebezpečenstvu.

• **UPOZORNENIE:** Predĺžite tým jej životnosť. Prístroj udržiavajte v suchu.

• VAROVANIE: Na dobíjanie batérie používajte iba odpojiteľný napájací zdroj dodávaný s týmto prístrojom.

• Odpojiteľný napájací zdroj SW030060EU : Prístroj sa musí používať len s dodávaným akumulátorom SW030060EU.

• Tento prístroj obsahuje batérie, ktoré môžu vymeniť len kvalifikované osoby.

• Pri odstraňovaní batérie musí byť prístroj odpojený od siete.

• Pred likvidáciou prístroja sa musí batéria vybrať z prístroja.

• Batéria sa musí zlikvidovať bezpečným spôsobom.

• Tento prístroj sa nesmie používať v blízkosti vaní, spŕch, umývadiel ani iných nádob, v ktorých sa nachádza voda.
• Pri používaní prístroja v kúpeľni, prístroj po použití odpojte z elektrickej siete, pretože blízkosť vody môže predstavovať nebezpečenstvo aj v prípade, že je prístroj vypnutý.
• Tento prístroj nesmú používať osoby (vrátane detí), ktoré majú zníženú fyzickú, senzorickú alebo mentálnu schopnosť, alebo osoby, ktoré nemajú na to skúsenosti alebo vedomosti, okrem prípadov, keď im pri tom pomáha osoba zodpovedná za ich bezpečnosť, dozor alebo osoba, ktorá ich vopred poučí o používaní tohto prístroja. Je vhodné dohliadať na deti, aby ste si boli istí, že sa s týmto prístrojom nehrajú.
• Prístroj je potrebné odpojiť z elektrickej siete: pred čistením a údržbou, v prípade, že dôjde k prevádzkovým poruchám a keď ste ho prestali používať.
• Prístroj nepoužívajte, ak je poškodený napájací kábel.
• Neponárajte ho do vody, ani ak by ste ho chceli očistiť.
• Nechytajte ho vlhkými rukami.
• Pri odpájaní z elektrickej siete neťahajte za napájací kábel, ale za zástrčku.
• Nepoužívajte elektrickú predlžovaciu šnúru.
• Nečistite ho drsnými ani koróznymi prostriedkami.
• Nepoužívajte ho v prípade, že teplota v interiéri klesla pod 0 °C alebo vystúpila nad 35 °C.
• Prístroj nepoužívajte a obráťte sa na autorizované servisné stredisko, ak : prístroj spadol, ak normálne nefunguje.

ZÁRUKA

Tento prístroj je určený na bežné domáce použitie.
Nemôže sa používať na profesionálne účely.
V prípade, že sa prístroj nesprávne používa, záruka stráca platnosť.

PRISPEJME K OCHRANE ŽIVOTNÉHO PROSTREDIA!

ⓘ Tento prístroj obsahuje veľa zhodnotiteľných alebo recyklovateľných materiálov.
➲ Odovzdajte ho na zberné miesto, alebo ak takéto miesto chýba, tak autorizovanému servisnému stredisku, ktoré zabezpečí jeho likvidáciu.

Recyklácia batérií
Ak chcete akumulátory zlikvidovať, pred vybratím ich úplne vybite. Pomocou nástroja otvorte kryt prístroja, prerežte vodiče a akumulátory recyklujte vhodným spôsobom.

Tieto inštrukcie sú dostupné aj na našich webstránkach www.rowenta.com

BG

Прочете указанията, преди да използвате уреда, за да избегнете всякакви рискове, предизвикани от неправилна употреба.

Машинка за подстригване

СЪВЕТИ ЗА БЕЗОПАСНОСТ

• За вашата безопасност този уред съответства на стандартите и на действащата нормативна уредба (Нисковолтова директива, Директива за електромагнитна съвместимост, Директива за опазване на околната среда и др.).
• Проверете дали захранването на уреда отговоря на електрическата ви мрежа. Неправилното захранване може да причини необратими повреди, които не се покриват от гаранцият.
• Инсталирането на уреда и използването му трябва да отговарят на действащите стандарти във вашата държава.

• Машинката за подстригване може да се използва от деца на възраст 3 или повече години под наблюдение от възрастен.

• Този уред може да се използва от деца над 8 години и лица с ограничени физически, сетивни или умствени способности, или лица без опит и знания, ако са поставени под наблюдение или бъдат инструктирани за безопасната му употреба, и разбират опасностите. С уреда не трябва да си играят деца. Да не се извършва почистване и поддръжка от деца, оставени без надзор.

• Ако захранващият кабел е повреден, за да избегнете всякакви рискове, той трябва да бъде сменен от производителя, от сервиза за гаранционно обслужване или от лица със сходна квалификация.

• **ВНИМАНИЕ:** По този начин ще удължите живота на уреда. Уредът трябва да се съхранява сух.

• ПРЕДУПРЕЖДЕНИЕ: За презареждане на батерията използвайте само откачащия се заряден модул, предоставен с този уред.

• Откачащ се заряден модул SW030060EU : Уредът трябва да се използва само с доставения захранващ жак SW030060EU.

• Този уред съдържа батерии, които могат да бъдат сменяни единствено от квалифицирани лица.

• Уредът трябва да се откачи от контакта, когато вадите батерията.

• Батерията трябва да се извади от уреда, преди той да се предаде за скрап.

• Батерията трябва да се изхвърли по безопасен начин.

• Не използвайте уреда в близост до вани, душ-кабини, мивки, басейни или други съдове, съдържащи вода.
• Ако използвате уреда в банята, изключете го от мрежата веднага след употреба, защото близостта с вода може да представлява опасност дори когато уредът не е включен.
• Уредът не е предвиден да бъде използван от лица (включително от деца), чиито физически, сетивни или умствени способности са ограничени, или лица без опит и знания освен ако отговорно за тяхната безопасност лице наблюдава и дава предварителни указания относно ползването на уреда. Наглеждайте децата, за да се уверите, че не играят с уреда.
• Уредът трябва да бъде изключен от захранването: преди почистване и всякакви поправки/поддръжка, при неправилна работа, веднага след като приключите работа с не.
• Не използвайте уреда, ако кабелът е повреден
• Не потапяйте и не мийте с вода дори при почистване.
• Не хващайте с мокри ръце.
• Не дърпайте захранващия кабел, а щепсела, за да го изключите от мрежата.
• Не използвайте удължител.
• Не използвайте абразивни или корозивни препарати за почистване.
• Не използвайте при температура по-ниска от 0°C и по-висока от 35°C.
• Не използвайте уреда и се свържете с одобрен сервизен център, в слу- чай че уредът е падал или не работи нормално.

ГАРАНЦИЯ

Този уред е предназначен само за домашна употреба.
Не е предназначен за професионални цели.
Гаранцията се обезсилва при неправилна употреб.

ДА УЧАСТВАМЕ В ОПАЗВАНЕТО НА ОКОЛНАТА СРЕДА!

ⓘ Уредът е изработен от различни материали, които могат да се предадат на вторични суровини или да се рециклират.
➲ Предайте го в специален център или, ако няма такъв, в одобрен сервиз, за да бъде преработен.

Рециклиране на батериите
Оставете акумулаторните батерии да се разредят напълно, преди да ги извадите. Отворете корпуса на уреда със съответния инструмент, отрежете кабелите и предайте акумулаторните батерии за рециклиране.

Тези инструкции могат да бъдат намерени също и на нашия уебсайт www.rowenta.com

RO

Citiți instrucțiunile înainte de a utiliza aparatul, pentru a evita orice pericol cauzat de o utilizare necorespunzătoare.

Mașină de tuns părul

INSTRUCȚIUNI DE SIGURANȚĂ

• Pentru siguranța dumneavoastră, acest aparat este conform normelor și reglementărilor aplicabile (directivele privind echipamentele de joasă tensiune, compatibilitatea electromagnetică, mediul înconjurător, etc.).
• Verificați ca tensiunea instalației dumneavoastră electrice să corespundă cu cea a aparatului dumneavoastră. Conectarea la o tensiune necorespunzătoare poate provoca daune permanente care nu sunt acoperite prin garanție.
• Instalarea aparatului și utilizarea sa trebuie să fie, totuși, conforme normelor în vigoare din țara dumneavoastră.

• Aparatul de tuns părul poate fi folosit de copii cu vârsta peste 3 ani sub supraveghere.

• Acest aparat poate fi folosit de copiii peste 8 ani și de persoanele cu dizabilități fizice, senzoriale sau mintale sau fără experiență în utilizare numai sub supraveghere sau dacă au fost instruiți în folosirea aparatului în siguranță și dacă înțeleg riscurile implicate. Nu lăsați copiii să se joace cu aparatul. Nu permiteți copiilor să realizeze curățarea sau întreținerea aparatului nesupravegheați.

• Dacă cablul de alimentare este deteriorat, acesta trebuie să fie înlocuit de fabricant, de serviciul post-vânzare al acestuia sau de către persoane cu o calificare similară pentru evitarea unui pericol.

• **ATENȚIONARE:** Păstrați aparatul într-un loc uscat.

• AVERTIZARE: În scopul reîncărcării bateriei, utilizați numai unitatea de alimentare detașabilă furnizată împreună cu acest aparat.

• Unitate de alimentare detașabilă SW030060EU : Aparatul trebuie să fie utilizat numai împreună cu încărcătorul furnizat SW030060EU.

• Acest aparat conține acumulatori care nu pot fi înlocuiți decât de persoane calificate.

• Aparatul trebuie deconectat de la rețeaua electrică atunci când scoateți acumulatorul.

• Acumulatorul trebuie scos din aparat înainte de eliminarea acestuia.

• Acumulatorul se va elimina conform regulilor de securitate.

• Nu utilizați acest aparat în apropierea unor căzi de baie, căzi de duș, chiuvete sau a altor recipiente care conțin apă.
• Când utilizați aparatul în baie, scoateți-l din priză după utilizare, pentru că apropierea de apă poate reprezenta un pericol chiar și când aparatul este oprit.
• Acest aparat nu a fost conceput pentru a fi folosit de persoane (inclusiv copii) cu capacități fizice, senzoriale saumintale diminuate sau de persoane fără experiență sau cunoștințe privind utilizarea unor aparate asemănătoare. Excepție constituie cazul în care aceste persoane sunt supravegheate de o persoană responsabilă de siguranța lor sau au beneficiat din partea persoanei respective de instrucțiuni prealabile referitoare la utilizarea aparatului. Este recomandată supravegherea copiilor, pentru a vă asigura că aceștia nu se joacă cu aparatul.
• Aparatul trebuie scos din priză: înainte de operațiunile de curățare și întreținere, în caz de funcționare anormală, imediat după ce ați terminat utilizarea acestuia.
• Nu utilizați aparatul în cazul în care cablul este deteriorat
• Nu scufundați aparatul în apă și nu-l treceți sub apă nici măcar pentru curățare.
• Nu țineți aparatul cu mâinile ude.
• Pentru a scoate aparatul din priză, nu trageți de cablul de alimentare, ci apucați fișa.
• Nu utilizați un prelungitor electric.
• Nu curățați aparatul folosind produse abrazive sau corozive.
• Nu utilizați aparatul la o temperatură sub 0°C și peste 35°C.
• Nu utilizați aparatul dumneavoastră și contactați un centru de service autorizat dacă: aparatul dumneavoastră a căzut, dacă acesta nu funcționează normal.

GARANȚIE

Aparatul dumneavoastră este destinat exclusiv unei utilizări domestice.
Aparatul nu poate fi utilizat în scopuri profesionale.
Garanția devine nulă și își pierde valabilitatea în cazul unei utilizări incorecte.

SĂ PARTICIPĂM LA PROTECȚIA MEDIULUI!

ⓘ Aparatul dumneavoastră conține numeroase materiale valorificabile sau reciclabile.
➲ Predați-l la un punct de colectare sau, în lipsa acestuia, la un centru de service autorizat pentru a fi procesat în mod corespunzător.

Reciclarea bateriilor
Pentru îndepărtarea acumulatorilor NiMh, descărcați-i complet înainte de a-i scoate din aparat. Deschideți carcasele aparatului cu ajutorul unei scule, întrerupeți conexiunile, reciclați acumulatorii într-o manieră sigură.

Instrucțiunile sunt disponibile și pe website-ul nostru www.rowenta.com

BS

Pročitajte instrukcije prije upotrebe aparata, u cilju izbjegavanja svake moguće opasnosti od nepravilne upotrebe.

Aparat za šišanje

SIGURNOSNI SAVJETI

• U cilju vaše sigurnosti, ovaj aparat je u skladu s važećim normama i propisima (Direktiva o najnižem naponu, elektromagnetnoj kompatibilnosti, okolišu…).
• Provjerite da li napon vaše električne instalacije odgovara naponu vašeg aparata. Svaka greška prilikom priključivanja, može izazvati nepovratna oštećenja koja nisu obuhvaćena garancijom.
• Instalacija aparata i njegova upotreba moraju u svakom slučaju biti u skladu s propisima koji su na snazi u vašoj zemlji.

• Aparat za šišanje smiju koristiti djeca starosne dobi od 3 godine pod nadzorom.

• Ovaj aparat mogu koristiti djeca starija od 8 godina starosti i osobe sa smanjenim fizičkim, osjetilnim ili mentalnim sposobnostima ili nedostatkom iskustva i znanja, ako su pod nadzorom ili su primili detaljna uputstva kako da koriste aparat na siguran način i ako shvataju opasnosti do kojih bi moglo da dođe. Djeca ne smiju da se igraju s aparatom. Čišćenje i održavanje aparata ne smije da obavljaju djeca bez nadzora.

• Ako je kabl za napajanje oštećen, njega mora zamijeniti proizvođač, njegov ovlašteni servis ili osoba sličnih kvalifikacija, u cilju izbjegavanja svake eventualne opasnosti.

• **BUDITE OPREZNI:** Držite aparat na suhom.

• UPOZORENJE! Za ponovno punjenje baterije koristite samo odvojivu jedinicu za strujno napajanje isporučenu s ovim aparatom.

• Odvojiva jedinica za strujno napajanje SW030060EU : Aparat se smije koristiti samo s isporučenim strujnim adapterom SW030060EU.

• Ovaj aparat sadrži baterije koje smiju zamijeniti samo kvalifikovani stručnjaci.

• Pri vađenju baterije aparat mora biti isključen iz strujnog napajanja.

• Prije odlaganja aparata na otpad, bateriju treba izvaditi iz aparata.

• Bateriju je potrebno sigurno zbrinuti.

• Ne koristite aparat u blizini kada, tuševa, lavaboa i drugih prijemnih posuda koje sadrže vodu. Kad se aparat koristi u kupatilu, isključite ga iz mreže nakon upotrebe, jer blizina vode može predstavljati opasnost čak i kad je aparat isključen.
• Ovaj aparat nije predviđen za upotrebu od strane osoba (uključujući djecu) čije su fizičke, čulne ili mentalne sposobnosti smanjene, niti od strane osoba bez iskustva ili poznavanja, osim ako se one ne mogu okoristiti, putem osobe zadužene za njihovu sigurnost, nadzorom ili prethodnim instrukcijama vezanim za upotrebu ovog aparata. Djecu treba nadzirati tako da se ni u kom slučaju ne igraju aparatom.
• Aparat mora biti isključen iz mreže: prije čišćenja i održavanja, u slučaju neispravnog funkcioniranja, čim ste ga prestali upotrebljavati.
• Ne koristiti ako je kabl oštećen.
• Ne uranjati niti stavljati pod vodu, čak ni prilikom čišćenja.
• Ne držite vlažnim rukama.
• Ne isključujte iz mreže povlačenjem za kabl, već povlačenjem za utičnicu.
• Ne koristite električni produžni kabl.
• Ne čistite abrazivnim ili korozivnim proizvodima.
• Ne koristite na temperaturi nižoj od 0 °C i višoj od 35 °C.
• Ne koristite svoj aparat i obratite se ovlaštenom servisnom centru ako: je vaš aparat ispao ili ako ne funkcionira ispravno.

GARANCIJA

Vaš aparat je namijenjen samo za upotrebu u domaćinstvu.
Ne smije se koristiti u profesionalne svrhe.
U slučaju neispravne upotrebe, garancija se poništava.

ZAŠTITA ŽIVOTNE SREDINE JE NA PRVOM MJESTU!

ⓘ Vaš aparat sadrži vrijedne materijale koje je moguće ponovo koristiti ili reciklirati.
➲ Aparat odložite na lokalno mjesto za sakupljanje otpada iz domaćinstva.

Reciklaža baterija
NiMH baterije potpuno ispraznite prije vađenja iz aparata. Otvorite pretinac za baterije pomoću alata, prerežite sve priključke i baterije zatim reciklirajte na siguran način.

Tyto instrukce jsou k nahlédnutí také na našich stránkách www.rowenta.com

HU

Használat előtt olvassa el az utasításokat, hogy elkerülje a nem megfelelő használatból adódó veszélyeket.

Hajnyíró

BIZTONSÁGI TANÁCSOK

• Az Ön biztonsága érdekében ez a készülék megfelel a hatályos szabványoknak és szabályozásoknak (kisfeszültségre, elektromágneses kompatibilitásra, környezetvédelemre stb. vonatkozó irányelvek).
• Ellenőrizze, hogy elektromos hálózatának feszültsége megegyezik akészülék tápfeszültségével. Minden csatlakoztatási hiba javíthatatlan károkat okozhat, amelyeket a garancia nem fed.
• Ugyanakkor a készülék beszerelése és használata eleget kell tegyen az országában hatályos szabványoknak.

• Ezt a hajnyíró gépet 3 éves vagy annál idősebb gyermekek felügyelet alatt használhatják.

• A készüléket 8 év feletti gyermekek és csökkentett fizikai, érzékszervi vagy mentális képességekkel rendelkező, illetve gyakorlat és tudás nélküli személyek csak felügyelet mellett, illetve akkor használhatják, ha útmutatást kaptak a készülék biztonságos használatáról és megismerték a velük járó veszélyeket. A gyerekek soha ne játsszanak a készülékkel A gyerekek felügyelet nélkül soha ne végezzenek takarítást vagy karbantartást a készüléken!

• Abban az esetben, ha a tápkábel meg van sérülve, ezt a gyártónak, az ügyfélszolgálat alkalmazottjának, vagy egy hasonló képzettségű szakembernek kell kicserélnie, minden veszély elkerülése érdekében.

• **FIGYELMEZTETÉS:** A készülék száraz helyen tárolandó

• FIGYELMEZTETES: Az akkumulátor feltöltéséhez csak a készülékhez mellékelt kivehető csatlakozó egységet használja.

• Kivehető csatlakozó egység SW030060EU : A készülék csak a tartozék tápegységgel használható SW030060EU.

• A készülék kizárólag szakember által cserélhető akkumulátort tartalmaz.

• Az akkumulátor eltávolítása előtt a készüléket le kell választani az elektromos hálózatról.

• Az akkumulátort ki kell venni, mielőtt kiselejtezi a készüléket.

• Az akkumulátort biztonságosan kell ártalmatlanítani.

• Ne használja a készüléket fürdőkád, zuhanyozó, mosdókagyló vagy egyéb víztároló mellett. Amikor fürdőszobában használja a készüléket, használat után azonnal húzza ki a csatlakozódugaszt, mert a víz közelsége veszélyt jelent, még akkor is, ha a készülék ki van kapcsolva.
• Tilos a készülék használata olyan személyek által (beleértve a gyerekeket is), akiknek fizikai, érzékelési vagy szellemi képességeik korlátozottak, valamint olyan személyek által, akik nem rendelkeznek a készülék használatára vonatkozó gyakorlattal vagy ismeretekkel. Kivételt képeznek azok a személyek, akik egy, a biztonságukért felelős személy által vannak felügyelve, vagy akikkel ez a személy előzetesen ismertette a készülék használatára vonatkozó utasításokat. Ajánlott a gyerekek felügyelete, annak érdekében, hogy ne játsszanak a készülékkel.
• Húzza ki a készülék csatlakozódugaszát a következő esetekben: tisztítás és karbantartás előtt,működési rendellenesség esetén, amint befejezte használatát.
• Ne használja a készüléket, ha a tápkábel megsérült.
• Ne merítse vízbe és ne tartsa víz alá, még tisztítás esetén sem.
• Ne fogja meg nedves kézzel.
• Áramtalanításkor ne a kábelnél fogva, hanem a dugasznál fogva húzza ki a készüléket.
• Ne használjon elektromos hosszabbítót.
• Ne tisztítsa súroló vagy maró hatású termékekkel.
• Ne használja 0°C alatti vagy 35°C feletti hőmérséklet esetén.
• A következő esetekben ne használja a készüléket és vegye fel a kapcsolatot egy hivatalos szervizközponttal: a készülék leesett, rendellenesen működik.

GARANCIA

A készülék kizárólag otthoni használatra alkalmas.
Nem használható professzionális célokra.
A garancia érvényét veszti nem megfelelő használat esetén.

VEGYÜNK RÉSZT A KÖRNYEZETVÉDELEMBEN!

ⓘ Az Ön készüléke számos értékesíthető vagy újrahasznosítható anyagot tartalmaz.
➲ A megfelelő kezelés végett, készülékét adja le egy gyűjtőhelyen vagy, ennek hiányában, egy hivatalos szervizközpontban.

Az akkumulátorok újrahasznosítása
A akkumulátorok eltávolítása előtt merítse le ezeket teljesen. Egy szerszám segítségével nyissa ki a készülék borítását, vágja el a csatlakozásokat, és hasznosítsa újra az akkumulátorokat biztonságos módon.

Ezen útmutatások weboldalunkon is elérhetők: www.rowenta.com

HR

Prije uporabe uređaja pažljivo pročitajte upute i sačuvajte ih.

Šišač za kosu

SIGURNOSNI SAVJETI

• U cilju vaše sigurnosti, ovaj uređaj je sukladan s važećim normama i propisima (Direktiva o najnižem naponu, elektromagnetskoj kompatibilnosti, okolišu…).
• Provjerite odgovara li napon vaše električne instalacije naponu vašega uređaja. Svaka greška u priključivanju može izazvati nepovratna oštećenja koja nisu obuhvaćena jamstvom.
• Instalacija uređaja i njegova uporaba moraju u svakom slučaju biti sukladni s propisima koji su na snazi u vašoj zemlji.

• Uređaj smiju koristiti djeca dobi od 3 godine pod nadzorom.

• Ovaj uređaj smiju rabiti djeca starosti 8 i više godina te osobe sa smanjenim fizičkim, osjetilnim ili mentalnim sposobnostima ili manjkom iskustva i znanja, ako su pod nadzorom ili im se daju upute za rad s uređajem na siguran način te razumiju s time povezane opasnosti. Djeca se ne smiju igrati s uređajem. Djeca ne smiju čistiti ni održavati uređaj bez nadzora.

• Ako je priključni vod oštećen, njega mora zamijeniti proizvođač, njegov ovlašteni servis ili osoba sličnih kvalifikacija, u cilju izbjegavanja svake eventualne opasnosti.

• **BUDITE OPREZNI:** Čuvajte uređaj na suhom.

• UPOZORENJE! Za ponovno punjenje baterije koristite samo odvojivu jedinicu za strujno napajanje isporučenu s ovim uređajem.

• Odvojiva jedinica za strujno napajanje SW030060EU : Uređaj se smije rabiti samo s isporučenim strujnim adapterom SW030060EU.

• Ovaj uređaj sadrži baterije koje smiju zamijeniti samo kvalificirani stručnjaci.

• Pri uklanjanju baterije uređaj mora biti odspojen od strujnog napajanja.

• Prije odlaganja uređaja na otpad bateriju je potrebno izvaditi iz aparata.

• Bateriju je potrebno zbrinuti na siguran način.

Ne rabite uređaj u blizini kada, tuševa, lavaboa i drugih prijemnih posuda koje sadržavaju vodu.
• Kad se uređaj koristi u kupaonici, isključite ga iz mreže nakon uporabe, jer blizina vode može predstavljati opasnost čak i kad je uređaj zaustavljen.
• Ovaj uređaj nije predviđen za uporabu od strane osoba (uključujući djecu) čije su fizičke, osjetilne ili mentalne sposobnosti smanjene, niti od strane osoba bez iskustva ili poznavanja, osim su pod nadzorom osobe zadužene za njihovu sigurnost. Djecu treba nadzirati tako da se ni u kom slučaju ne igraju s uređajem.
• Uređaj mora biti isključen iz mreže: prije čišćenja i održavanja, u slučaju nepravilnog funkcioniranja, čim ste ga prestali rabiti.
• Ne rabiti ako je priključni vod oštećen.
• Ne uranjati niti stavljati pod vodu, čak ni kod čišćenja.
• Ne držite vlažnim rukama.
• Ne isključujte iz mreže povlačenjem za priključni vod, nego povlačenjem za utikač.
• Ne rabite električni produžni priključni vod.
• Ne čistite abrazivnim ili korozivnim proizvodima.
• Ne rabite na temperaturi nižoj od 0 °C i višoj od 35 °C.
• Ne rabite svoj uređaj i obratite se ovlaštenome servisnom centru ako: je vaš uređaj doživio pad, ako ne funkcionira normalno.

JAMSTVO

Vaš je uređaj namijenjen samo za uporabu u kućanstvu.
On se nemože rabiti u profesionalne svrhe.
U slučaju neispravne uporabe, jamstvo se poništava.

ZAŠTITA OKOLIŠA NA PRVOM JE MJESTU!

ⓘ Vaš uređaj sadrži vrijedne materijale koje je moguće ponovno koristiti ili reciklirati.
➲ Uređaj zbrinite na lokalno sabirno mjesto za otpad iz kućanstva.

Reciklaža baterija
NiMH baterije potpuno ispraznite prije vađenja iz uređaja. Alatom otvorite pretinac za baterije, prerežite sve priključke, a zatim reciklirajte baterije na siguran način.

Ove upute dostupne su i na našoj web stranici www.rowenta.com

SR

Pročitajte uputstva pre korišćenja uređaja da biste sprečili sve opasnost nastale zbog nepravilne upotrebe.

Aparat za šišanje

BEZBEDNOSNI SAVETI

• U cilju Vaše bezbednosti, ovaj aparat je u skladu sa važećim normama i propisima (Direktiva o najnižem naponu, elektromagnetnoj kompatibilnosti, okolini…).
• Proverite da li napon u Vašem domaćinstvu odgovara naponu aparata. Svaka greška kod priključivanja može da izazove nepovratna oštećenja koja nisu obuhvaćena garancijom.
• Instalacija aparata i njegova upotreba moraju u svakom slučaju da budu u skladu sa propisima koji važe u Vašoj zemlji.

• Aparat za šišanje smeju da koriste deca uzrasta od 3 godine pod nadzorom.

• Aparat mogu da koriste deca sa navršenih 8 godina i starija, hendikepirane osobe kao i lica bez iskustva i znanja ako su pod nadzorom osobe odgovorne za njihovu bezbednost. Deca ne treba da se igraju aparatom. Deca bez nadzora ne treba da čiste i koriste aparat.

• Ako je kabl za napajanje oštećen, mora ga zameniti kvalifikovana osoba u ovlašćenom servisu da bi se izbegla eventualna opasnost.

• **BUDITE OPREZNI:** držite aparat na suvom.

• UPOZORENJE! Za ponovno punjenje baterije koristite samo demontažnu jedinicu za strujno napajanje koja je isporučena uz ovaj aparat.

• Demontažna jedinica za strujno napajanje SW030060EU : Aparat sme da se koristi samo sa isporučenim strujnim adapterom SW030060EU.

• Ovaj aparat sadrži baterije koje smeju zameniti samo kvalifikovana lica.

• Prilikom vađenja baterije aparat mora biti isključen iz strujnog napajanja.

• Bateriju je potrebno izvaditi iz aparata pre nego što aparat odložite u otpad.

• Bateriju je potrebno bezbedno odložiti na otpad.

• Ne koristite aparat u blizini kade, tuša i drugih izvora vode.
• Ako aparat koristite u kupatilu, isključite ga iz struje nakon upotrebe, jer blizina vode može da predstavlja opasnost čak i kada je aparat isključen.
• Nije predviđeno da aparat koriste deca, hendikepirane osobe,kao ni lica koja nisu upoznata sa radom aparata. Mogu ga koristiti samo ako su pod nadzorom osobe odgovorne za njihovu bezbednost koja je upoznata sa uputstvom za upotrebu aparata. Decu treba nadzirati sve vreme da se ni u kom slučaju ne igraju aparatom.
•Uvek isključite aparat iz struje: pre čišćenja, ako aparat nepravilno funkcioniše i odmah nakon upotrebe.
• Ne koristite ako je kabl oštećen.
• Ne uranjajte niti stavljajte pod vodu, čak ni kod čišćenja.
• Ne držite vlažnim rukama.
• Prilikom isključivanja iz struje, ne vucite aparat za kabl, već za utikač.
• Ne koristite električni produžni kabl.
• Ne čistite grubim i korozivnim proizvodima.
• Ne koristite na temperaturi nižoj od 0 °C i višoj od 35 °C.
• Ako je aparat pao ili ne funkcioniše propisno, ne koristite ga već odmah kontaktirajte ovlašćeni servis.

GARANCIJA

Vaš aparat namenjen je samo za upotrebu u domaćinstvu.
On ne može da se koristi za profesionalne svrhe.
U slučaju nepravilne upotrebe, garancija se poništava.

ZAŠTITA ŽIVOTNE SREDINE JE NA PRVOM MESTU!

ⓘ Vaš uređaj sadrži vredne materijale koji mogu ponovo da se koriste ili recikliraju.
➲ Odložite uređaj na lokalno mesto za sakupljanje otpada iz domaćinstva.

Reciklaža baterija
NiMH baterije potpuno ispraznite pre vađenja iz uređaja. Otvorite odeljak za baterije pomoću alata, presecite sve priključke, a zatim reciklirajte baterije na bezbedan način.

Ove instrukcije nalaze se i na našoj web stranici www.rowenta.com

ET

Lugege juhised enne seadme kasutamist läbi, et vältida valest kasutamisest tuleneda võivaid ohuolukordi.

Juukselõikur

TURVANÕUDED

• Teie turvalisuse tagamiseks vastab seade sellele kohaldatavatele normatiividele ja seadustele (Madalpingeseadmete, Elektromagnetilise Ühilduvuse ja Keskkonnakaitse kohta käivad direktiivid).
• Kontrollige, et kasutatav võrgupinge vastaks seadme juures nõutavale. Valesti vooluvõrku ühendamine võib seadme rikkuda ning sellised vigastused ei käi garantii alla.
• Igal juhul tuleb seade paigaldada ja seda kasutada kooskõlas kasutamisriigis kehtiva seadusandlusega.

• Vähemalt 3-aastased lapsed võivad kasutada juukselõikurit täiskasvanu järelevalve all.

• Seadet võivad kasutada lapsed alates 8. eluaastast või vähenenud füüsiliste, sensoorsete või mentaalsete võimetega isikud, samuti isikud kellel puuduvad kogemused ja teadmised, juhul kui neid on seadme ohutu kasutamise osas eelnevalt juhendatud või koolitatud ning nad mõistavad sellest tulenevaid ohte. Lapsed ei tohi seadmega mängida. Lapsed ei tohi seadet järelvalveta puhastada ega hooldada.

• Kui toitejuhe on katki, tuleb ohuolukordade ärahoidmiseks lasta see tootjal, tema müügijärgsel teenindusel või vastavat kvalifikatsiooni omaval isikul välja vahetada.

• **ETTEVAATUST:** Seadme hoiukoht peab olema kuiv.

• HOIATUS: Aku laadimiseks kasutage ainult konkreetse seadme komplektis olevat eemaldatavat laadimisseadet.

• Eemaldatav laadimisseade SW030060EU : Seadet võib kasutada ainult kaasas oleva akuga SW030060EU.

• Seade sisaldab patareisid, mida võib vahetada vaid kvalifitseeritud spetsialist.

• Patarei/aku eemaldamiseks tuleb seade toiteallikast lahti ühendada.

• Enne seadme kõrvaldamist tuleb patarei/aku seadmest välja võtta.

• Patarei/aku tuleb kõrvaldada ohutult.

• Ärge kasutage seadet vannide, dušikabiinide, kraanikausside või ükskõik milliste vett sisaldavate mahutite läheduses. Kui seadet kasutatakse vannitoas, võtke see peale kasutamist vooluvõrgust välja, kuna vee lähedus on ohtlik isegi juhul, kui seade ei tööta.
• Seadet ei tohi kasutada isikud (s.h. lapsed), kelle füüsilised ja vaimsed võimed ningmeeled on piiratud või isikud, kes seda ei oska või ei tea, kuidas seade toimib, välja arvatud juhul, kui nende turvalisuse eest vastutav isik kas nende järele valvab või on neile eelnevalt seadme tööpõhimõtteid ja kasutamist selgitanud. Ka tuleb valvata selle järele, et lapsed seadmega ei mängiks.
• Seade peab olema vooluvõrgust välja võetud: selle puhastamiseks ja hoolduseks, rikke korral, kohe, kui olete selle kasutamise lõpetanud.
• Ärge kasutage seadet, kui toitejuhe on katki.
• Ärge kastke seadet vette ega pange seda voolava vee alla isegimitte selle puhastamiseks.
• Ärge katsuge seadet niiskete kätega.
• Seadet stepslist välja tõmmates ei tohi kinni hoida mitte juhtmest, vaid pistikust.
• Ärge kasutage pikendusjuhet.
• Ärge kasutage seadme puhastamiseks vahendeid, mis võivad selle pinda kriimustada või söövitada.
• Ärge kasutage temperatuuril alla 0 °C ja üle 35 °C.
• Ärge kasutage seadet ning võtke ühendust Volitatud Teeninduskeskusega juhul, kui seade on maha kukkunud või ei tööta korralikult.

GARANTII

Antud seade on ette nähtud ainult koduseks kasutuseks.
Seda ei tohi tarvitada töövahendina.
Ebaõige kasutamise korral kaotab garantii kehtivuse.

AITAME HOIDA LOODUSKESKKONDA!

ⓘTeie seadme juures on kasutatud väga mitmeid ümbertöötlemist või kogumist võimaldavaid materjale.
➲Viige seade kogumispunkti või viimase puudumisel volitatud teeninduskeskusesse, et oleks võimalik selle ümbertöötlemine.

Patareide taaskasutus
Enne akude eemaldamist laske neil täielikult tühjeneda. Avage seadme akuruum sobiliku tööriista abil, lõigake läbi ühendused ja kõrvaldage akud turvalisel moel.

Need juhendid on saadaval meie kodulehel aadressil www.rowenta.com

LT

Prieš naudodamiesi prietaisu, atidžiai perskaitykite instrukciją, kad išvengtumėte netinkamo prietaiso naudojimo.

Plaukų kirpimo mašinėlė

SAUGOS PATARIMAI

• Siekiant užtikrinti Jūsų saugumą, šis aparatas pagamintas laikantis taikomų standartų ir teisės aktų (Žemos įtampos, Elektromagnetinio suderinamumo, Aplinkos apsaugos direktyvų...).
• Patikrinkite, ar Jūsų elektros tinklo įtampa sutampa su nurodytąja ant aparato. Bet kokia jungimo klaida gali padaryti nepataisomos žalos, kuriai netaikoma garantija.
• Tačiau aparatas turi būti instaliuotas ir naudojamas laikantis jūsų šalyje galiojančių standartų.

• Plaukų kirptuvą gali naudoti suaugusių prižiūrimi vaikai nuo 3 metų.

• Šį prietaisą gali naudoti 8 metų bei vyresnio amžiaus vaikai ir sutrikusių fizinių, jutimo ar protinių gebėjimų arba neturintys patirties ir žinių asmenys, jei jie prižiūrimi arba jiems paaiškinama, kaip saugiai naudotis prietaisu, ir jie supranta susijusius pavojus. Vaikams žaisti su prietaisu negalima. Vaikai negali be priežiūros valyti prietaiso arba atlikti jo techninę priežiūrą.

• Jei maitinimo laidas pažeistas, gamintojas, centras, kuris yra įgaliotas atlikti priežiūrą po pardavimo, arba panašios kvalifikacijos asmenys jį turi pakeisti, kad nebūtų pavojaus.

• **DĖMESIO:** Laikykite aparatą sausoje vietoje.

• ĮSPĖJIMAS: baterijai įkrauti naudokite tik su šiuo prietaisu pateiktą nuimamą maitinimo bloką.

• Nuimamas maitinimo blokas SW030060EU : Prietaisą naudokite tik su tiekiamu maitinimo bloku SW030060EU.

• Šiame prietaise yra baterijos, kurias gali keisti tik kvalifikuoti asmenys.

• Išimant bateriją prietaisą reikia išjungti iš elektros tinklo.

• Prieš utilizuojant prietaisą, iš jo reikia išimti bateriją.

• Bateriją reikia saugiai utilizuoti.

• šio aparato nenaudokite arti vonios, dušo, kriauklės ar kitų indų, kuriuose yra vandens.
• Jei naudojate aparatą vonios kambaryje, baigę naudoti išjunkite jį iš tinklo, nes laikyti jį arti vandens, net ir neveikiantį, gali būti pavojinga.
• Šis aparatas nėra skirtas naudoti asmenims (taip pat vaikams), kurių fizinės, jutiminės arba protinės galimybės yra ribotos, taip pat asmenims, neturintiems atitinkamos patirties arba žinių, išskyrus tuos atvejus, kai už jų saugumą atsakingi asmenys užtikrina tinkamą priežiūrą arba jie iš anksto gauna instrukcijas dėl šio aparato naudojimo. Vaikai turi būti prižiūrimi, užtikrinant, kad jie nežaistų su aparatu.
• Aparatas turi būti išjungtas iš tinklo: prieš jį valant ir atliekant priežiūros darbus, sutrikus veikimui, baigus jį naudoti
• Nenaudokite aparato, jei laidas pažeistas.
• Nenardinkite jo į vandenį ir neplaukite net valydami.
• Nelaikykite drėgnomis rankomis.
• Neišjunkite traukdami už laido, bet ištraukite kištuką iš lizdo.
• Nenaudokite elektrinio ilgiklio.
• Nevalykite su šveitimui skirtomis ar koroziją sukeliančiomis priemonėmis.
• Nenaudokite esant žemesnei nei 0 ÂãC ir aukštesnei nei 35 ÂãC temperatūrai.
• Nenaudokite aparato ir kreipkitės į centrą, įgaliotą atlikti priežiūrą po pardavimo, jeigu aparatas nukrito ir neveikia kaip paprastai.

GARANTIJA

Jūsų aparatas skirtas tik naudojimui namuose.
Jo negalima naudoti profesiniams tikslams.
Neteisingai naudojant, garantija nebėra taikoma ir tampa negaliojanti.

PRISIDĖKIME PRIE APLINKOS APSAUGOS!

ⓘ Jūsų aparate yra daug medžiagų, kurias galima pakeisti į pirmines žaliavas arba perdirbti.
➲ Nuneškite jį į surinkimo punktą arba, jei jo nėra, į centrą, kuris yra įgaliotas atlikti priežiūrą, kad aparatas būtų perdirbtas.

Baterijų perdirbimas
Kad būtų galima išimti baterijas, jos turi visiškai išsikrauti prieš išėmimą. Su įrankiu atidarykite aparato korpusą, nuimkite sujungimus ir baterijas nuneškite saugiai perdirbti.

Šias instrukcijas taip pat galima rasti ir mūsų svetainėje www.rowenta.com

LV

Lai neapdraudētu sevi un citus, pirms ierīces lietošanas izlasiet instrukciju.

Matu trimmeris

DROŠĪBAS NOTEIKUMI

• Jūsu drošībai, šis aparāts atbilst noteiktajām normām un noteikumiem (zemsprieguma direktīva, elektromagnētiskā saderība, apkārtējā vide...).
• Pārliecinieties, ka elektroinstalāciju spriegums atbilst Jūsu aparāta parametriem. Jebkura nepareiza pieslēgšana var izraisīt neatgriezeniskus bojājumus, kurus garantija nesedz.
• Lerīces uzstādīšana un izmantošana jāveic saskaņā ar Jūsu valstī spēkā esošajiem standartiem.

• Matu trimmeri var izmantot bērni no 3 gadu vecuma pieaugušo uzraudzībā.

• Šo ierīci var lietot bērni no 8 gadu vecuma un cilvēki ar ierobežotām fiziskām, sensorām vai garīgām spējām, kā arī tādi, kam trūkst pieredzes un zināšanu, ja vien viņi darbojas kādas citas, par viņu drošību atbildīgas personas uzraudzībā vai ir saņēmuši norādījumus attiecībā uz to, kā šo ierīci droši lietot, un apzinās ar to saistītos riskus. Bērni ar šo ierīci nedrīkst spēlēties, kā arī bez uzraudzības veikt tās tīrīšanu un apkopi.

• Ja barošanas vads ir bojāts, tas jāaizvieto ražotājam, garantijas apkalpošanas servisam vai personai ar līdzīgu kvalifikāciju, lai izvairītos no iespējamām briesmām.

• **UZMANĪBU:** Turiet ierīci sausā vietā.

• BRĪDINĀJUMS! Akumulatora uzlādēšanai izmantot tikai ierīces noņemamo barošanas sistēmu.

• Noņemamā barošanas sistēma SW030060EU : Ierīci drīkst lietot tikai kopā ar pievienoto barošanas bloku SW030060EU.

• Šajā ierīcē ir baterijas, kuras var nomainīt tikai kvalificēts speciālists.

• Pirms akumulatora izņemšanas ierīce ir jāatvieno no strāvas padeves.

• Pirms ierīces nodošanas metāllūžņos no tās jāizņem akumulators.

• Atbrīvojieties no akumulatora drošā veidā.

Nekad nelietojiet ierīci vannas, dušas, izlietnes vai citas ūdeni saturošas tvertnes tuvumā.
• Ja izmantojat aparātu vannas istabā, pēc lietošanas atvienojiet to no strāvas, jo atrašanās ūdens tuvumā var būt bīstama pat tad, ja ierīce ir izslēgta.
• Šo aparātu nav paredzēts izmantot personām (ieskaitot bērnus), kuru fiziskās, sensorās vai garīgās spējas ir ierobežotas, vai personām, kurām trūkst pieredzes vai zināšanu, izņemot gadījumus, kad par viņu drošību atbildīga persona ierīces izmantošanas laikā šīs personas uzrauga vai ir sniegusi informāciju par ierīces izmantošanu. Pieskatiet bērnus un pārliecinieties, ka tie nespēlējas ar aparātu.
• Aparāts jāizslēdz: pirms tīrīšanas un apkopes, nepareizas funkcionēšanas gadījumā, tiklīdz Jūs esat beidzis to lietot.
• Nelietojiet, ja bojāts strāvas vads.
• Nemērciet ūdenī vai nelieciet zem tekoša ūdens pat tīrīšanas nolūkā.
• Neturiet to mitrās rokās.
• Neturiet aiz korpusa, kas ir karsts, bet aiz roktura.
• Neatvienojiet no strāvas, raujot aiz vada, bet gan velkot aiz kontaktdakšas
• Neizmantojiet elektrisko pagarinātāju.
• Netīriet ierīci ar abrazīviem vai korozīviem līdzekļiem.
• Nelietojiet to pie temperatūras, kas zemāka par 0°C un augstāka par 35 °C.

GARANTIJA

Šis aparāts ir paredzēts lietošanai tikai mājas apstākļos.
To nedrīkst izmantot profesionālos nolūkos.
Nepareizas izmantošanas gadījumā garantija kļūst par nederīgu un spēkā neesošu.

PIEDALĪSIMIES VIDES AIZSARDZĪBĀ!

ⓘ Ierīces ražošanā izmantoti vairāki materiāli, kas ir lietojami atkārtoti vai otrreiz pārstrādājami.
➲ Nododiet ierīci elektroierīču savākšanas punktā vai autorizētā servisa centrā, lai nodrošinātu tās pārstrādi!

Bateriju atkārtotā pārstrāde
Lai izmestu baterijas, pilnīgi izlādējiet tās un tikai tad izņemiet. Atveriet ierīces korpusu ar instrumentu, apgrieziet savienojumus un nododiet atkārtotai pārstrādei drošā veidā.

Šis instrukcijas ir pieejamas arī mūsu mājas lapā www.rowenta.com